LaPratica

Spare parts Catalogue

Rev.0

Rev.0

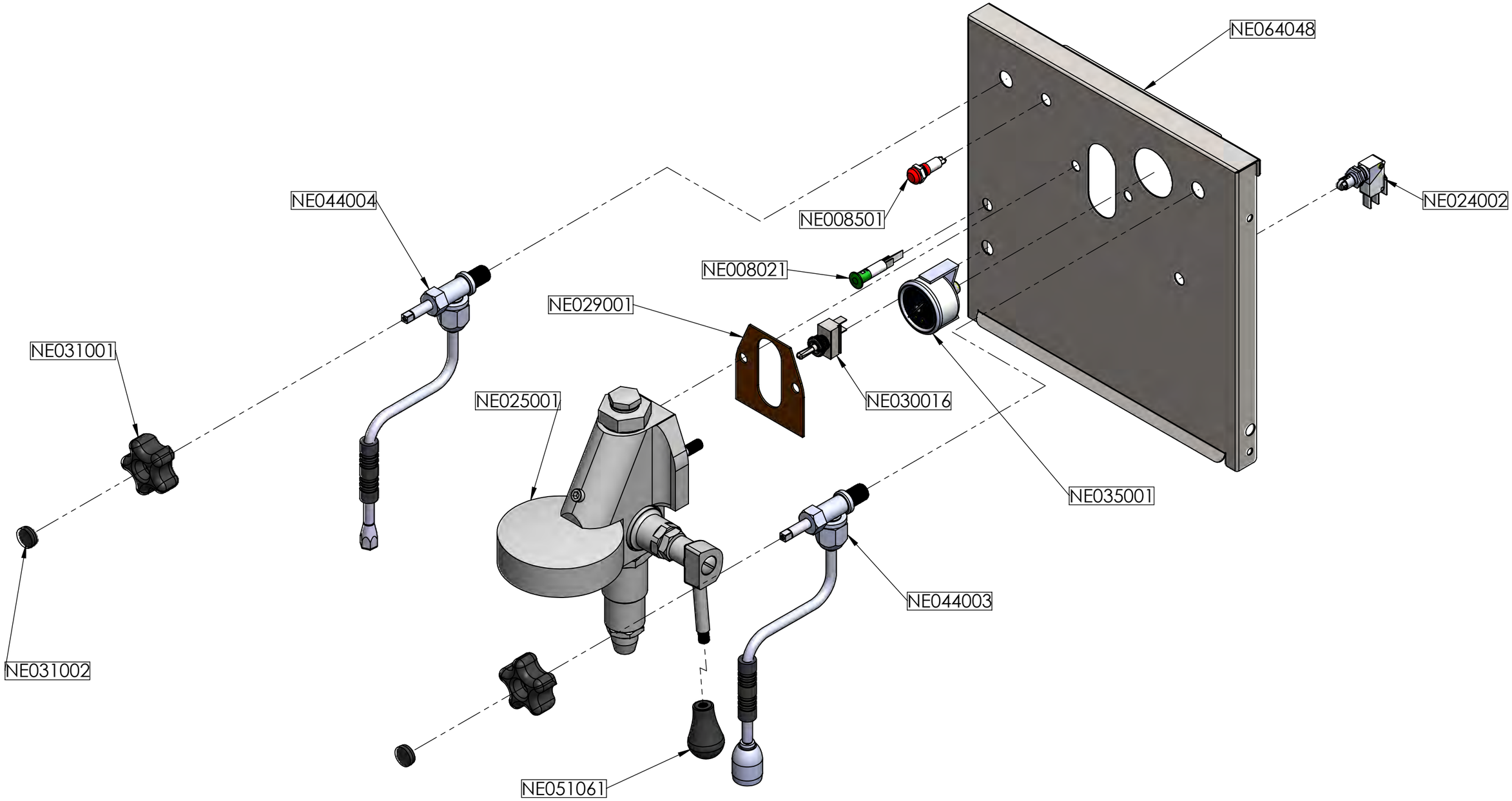

Tolleranze Generali Geometriche Rettilineità e Planarità	
UNI EN ISO 22768-2-K	
fino a 10	0,05
10-30	0,1
30-100	0,2
100-300	0,4
300-1000	0,6
1000-3000	0,8

Tolleranze Generali Dimensioni Lineari	
UNI EN ISO 22768-1-m	
0,5-3	± 0.1
3-6	± 0.1
6-30	± 0.2
30-120	± 0.3
120-400	± 0.5
400-1000	± 0.8
1000-2000	± 1.2
2000-4000	± 2.0

Tolleranze Generali Geom.Perpendicolarità	
fino a 100	0,4
100-300	0,6
300-1000	0,8
1000-3000	1,0

Tolleranze Generali Dimensioni Angolari	
fino a 10	± 1°
10-50	± 0°30'
50-120	± 0°20'
120-400	± 0°10'
oltre 400	± 0°5'

A NUOVA ERA
COFFEE MACHINES

M43 Rev.0 del 21.09.20

Lavorazione Generale:

LASER TAGLI E FORI 6.3

Materiale: /

Spessore materiale mm: /

Trattamento: /

	Disegnato	Verificato	Approvato
Data	06/2022		
Firma	PERTILE		

Sostituisce il	Scala	Peso Tot. kg:	Formato foglio :
	1:3	/	A3
Sostituito da	Disegno-Codice		Revisione
Ricavato da /	A0012		/

ESPLOSO FRONTONE LA PRATICA

Questo disegno è di proprietà riservata e non può essere copiato, riprodotto, mostrato a terzi senza nostra autorizzazione scritta.
This drawing is our reserved property and can not be copied, reproduced or made available to a third party without our authorization.

CODICE	DESCRIZIONE	DESCRIPTION	Quantità
NE008021	SPIA PIU' GEMMA VERDE PER CABLAGGI CUADRA	GREEN CONTROL LIGHT	1
NE008501	SPIA ROSSA ACQUA CALDAIA CUADRA	CUADRA BOILER WATER RED LIGHT	1
NE024002	MICRO LEVA GRUPPO	LEVER GROUP MICROSWITCH	1
NE025001	GRUPPO A LEVA CROMATO	CHROMIUM-PLATED LEVER GROUP	1
NE029001	GUARNIZIONE WEGA GRUPPO	GASKET GROUP WEGA	1
NE030016	INTERRUTTORE MONOPOLARE A LEVA LA PRATICA	INTERRUTTORE MONOPOLARE A LEVA LA PRATICA	1
NE031001	MANOPOLA + CALOTTA CUADRA	CUADRA ASSEMBLED KNOB	2
NE031002	CALOTTA CUADRA	CAP OF CUADRA KNOB	2
NE035001	MANOMETRO D.40 1 SCALA 02.5 SFONDO NERO	PRESSURE GAUGE D.40 1 SCALE 0:2.5 BLACK BACKGROUND	1
NE044003	RUBINETTO ACQUA INOX CUADRA A006	CUADRA A006 STAINLESS STEEL WATER TAP	1
NE044004	RUBINETTO VAPORE INOX CUADRA A006	CUADRA A006 STAINLESS STEEL STEAM TAP	1
NE051061	RICAMBI CONDOR MANOPOLA GRUPPO A LEVETTA	KNOB FOR LEVER GROUP	1
NE064048	FRONTONE A0012	/	1

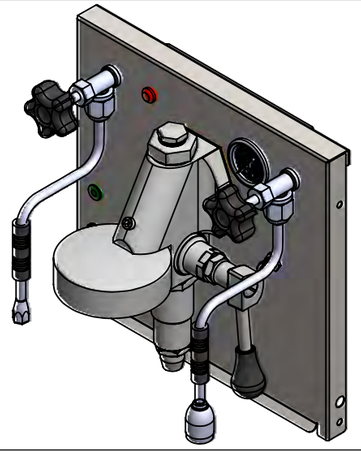

Tolleranze Generali Geometriche Rettilineità e Planarità	
UNI EN ISO 22768-2-K	
fino a 10	0,05
10-30	0,1
30-100	0,2
100-300	0,4
300-1000	0,6
1000-3000	0,8

Tolleranze Generali Dimensioni Lineari	
UNI EN ISO 22768-1-m	
0,5-3	± 0.1
3-6	± 0.1
6-30	± 0.2
30-120	± 0.3
120-400	± 0.5
400-1000	± 0.8
1000-2000	± 1.2
2000-4000	± 2.0

Tolleranze Generali Geom.Perpendicolarità	
fino a 100	0,4
100-300	0,6
300-1000	0,8
1000-3000	1,0

Tolleranze Generali Dimensioni Angolari	
fino a 10	± 1°
10-50	± 0°30'
50-120	± 0°20'
120-400	± 0°10'
oltre 400	± 0°5'

LA NUOVA ERA
COFFEE MACHINES

M43 Rev.0 del 21.09.20

Lavorazione Generale:

LASER 6,3 TAGLI E FORI

Materiale: /
Spessore materiale mm: /
Trattamento: /

	Disegnato	Verificato	Approvato
Data	06/2022		
Firma	PERTILE		

Sostituisce il	Scala	Peso Tot. kg:	Formato foglio :
	/	/	A3
Sostituito da	Disegno-Codice		Revisione
Ricavato da /	A0012		/

ESPLOSO FRONTONE LA PRATICA

Questo disegno è di proprietà riservata e non può essere copiato, riprodotto, mostrato a terzi senza nostra autorizzazione scritta.
This drawing is our reserved property and can not be copied, reproduced or made available to a third party without our authorization.

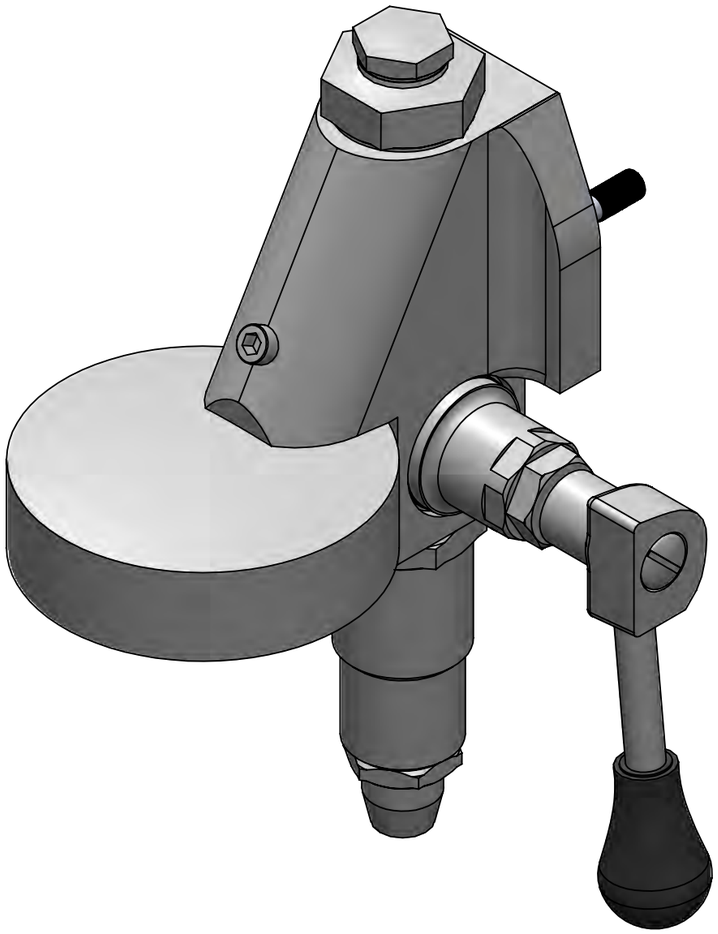

Tolleranze Generali Geometriche Rettilineità e Planarità	
UNI EN ISO 22768-2-K	
fino a 10	0,05
10-30	0,1
30-100	0,2
100-300	0,4
300-1000	0,6
1000-3000	0,8

Tolleranze Generali Dimensioni Lineari	
UNI EN ISO 22768-1-m	
0,5-3	± 0.1
3-6	± 0.1
6-30	± 0.2
30-120	± 0.3
120-400	± 0.5
400-1000	± 0.8
1000-2000	± 1.2
2000-4000	± 2.0

Tolleranze Generali Geom.Perpendicolarità	
fino a 100	0,4
100-300	0,6
300-1000	0,8
1000-3000	1,0

Tolleranze Generali Dimensioni Angolari	
fino a 10	± 1°
10-50	± 0°30'
50-120	± 0°20'
120-400	± 0°10'
oltre 400	± 0°5'

LA NUOVA ERA
COFFEE MACHINES

M43 Rev.0 del 21.09.20

Lavorazione Generale:

LASER TAGLI E FORI 6.3

Materiale:

Spessore materiale mm:

Trattamento:

	Disegnato	Verificato	Approvato
Data	22/02/2023		
Firma	PERTILE		

Sostituisce il	Scala	Peso Tot. kg:	Formato foglio :
	1:1.5		A3
Sostituito da	Disegno-Codice		Revisione
Ricavato da	NE025001		0

GRUPPO A LEVA CROMATO

Questo disegno è di proprietà riservata e non può essere copiato, riprodotto, mostrato a terzi senza nostra autorizzazione scritta.
This drawing is our reserved property and can not be copied, reproduced or made available to a third party without our authorization.

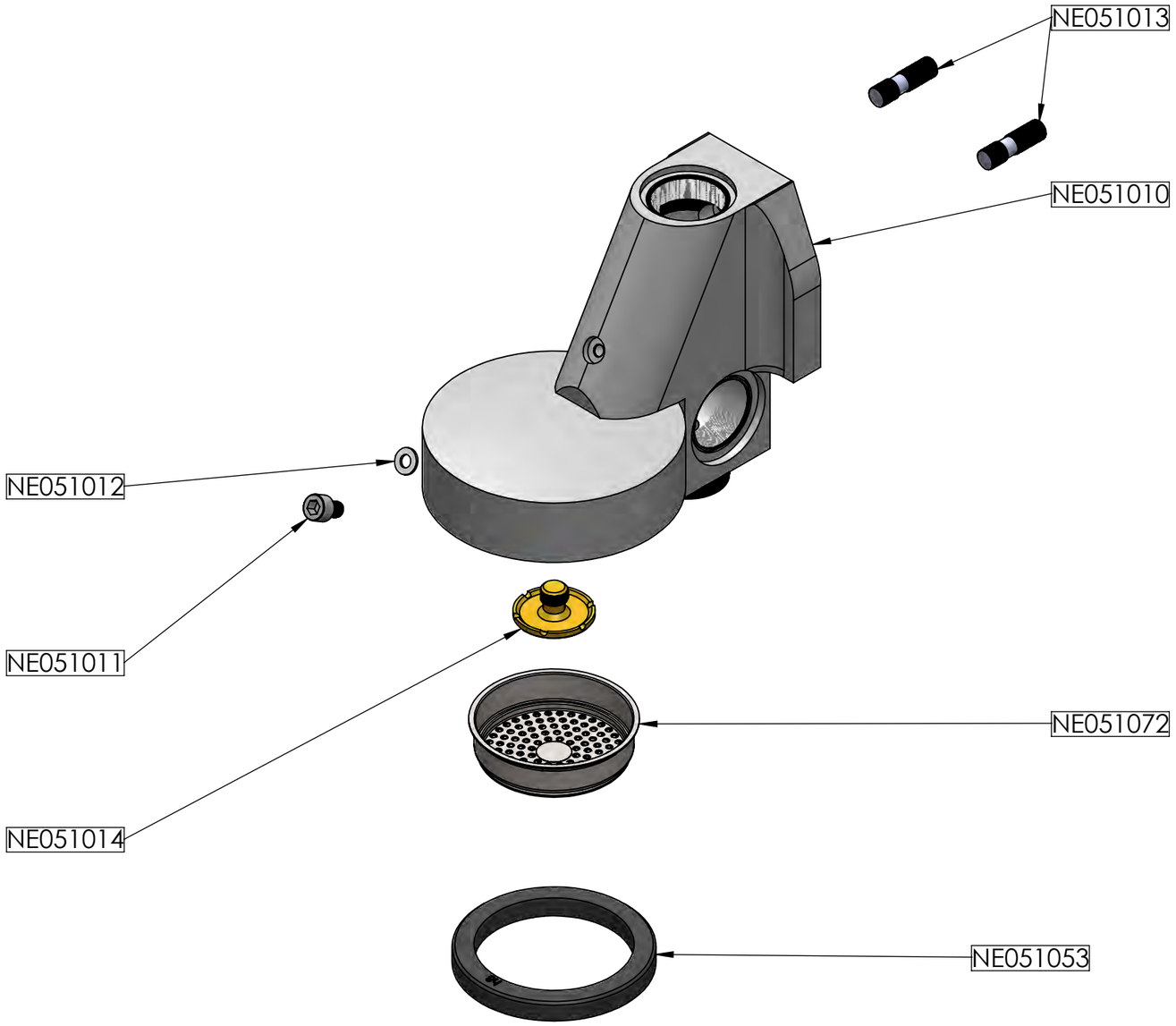

Tolleranze Generali Geometriche Rettilineità e Planarità	
UNI EN ISO 22768-2-K	
fino a 10	0,05
10-30	0,1
30-100	0,2
100-300	0,4
300-1000	0,6
1000-3000	0,8

Tolleranze Generali Dimensioni Lineari	
UNI EN ISO 22768-1-m	
0,5-3	± 0.1
3-6	± 0.1
6-30	± 0.2
30-120	± 0.3
120-400	± 0.5
400-1000	± 0.8
1000-2000	± 1.2
2000-4000	± 2.0

Tolleranze Generali Geom.Perpendicolarità	
fino a 100	0,4
100-300	0,6
300-1000	0,8
1000-3000	1,0

Tolleranze Generali Dimensioni Angolari	
fino a 10	± 1°
10-50	± 0°30'
50-120	± 0°20'
120-400	± 0°10'
oltre 400	± 0°5'

LA NUOVA ERA
COFFEE MACHINES

M43 Rev.0 del 21.09.20

Lavorazione Generale:

LASER TAGLI E FORI 6.3

Materiale:

Spessore materiale mm:

Trattamento:

	Disegnato	Verificato	Approvato
Data	22/02/2023		
Firma	PERTILE		

Sostituisce il	Scala	Peso Tot. kg:	Formato foglio :
	1:2		A3
Sostituito da	Disegno-Codice		Revisione
Ricavato da	NE025001		0

GRUPPO A LEVA CROMATO

Questo disegno è di proprietà riservata e non può essere copiato, riprodotto, mostrato a terzi senza nostra autorizzazione scritta.
This drawing is our reserved property and can not be copied, reproduced or made available to a third party without our authorization.

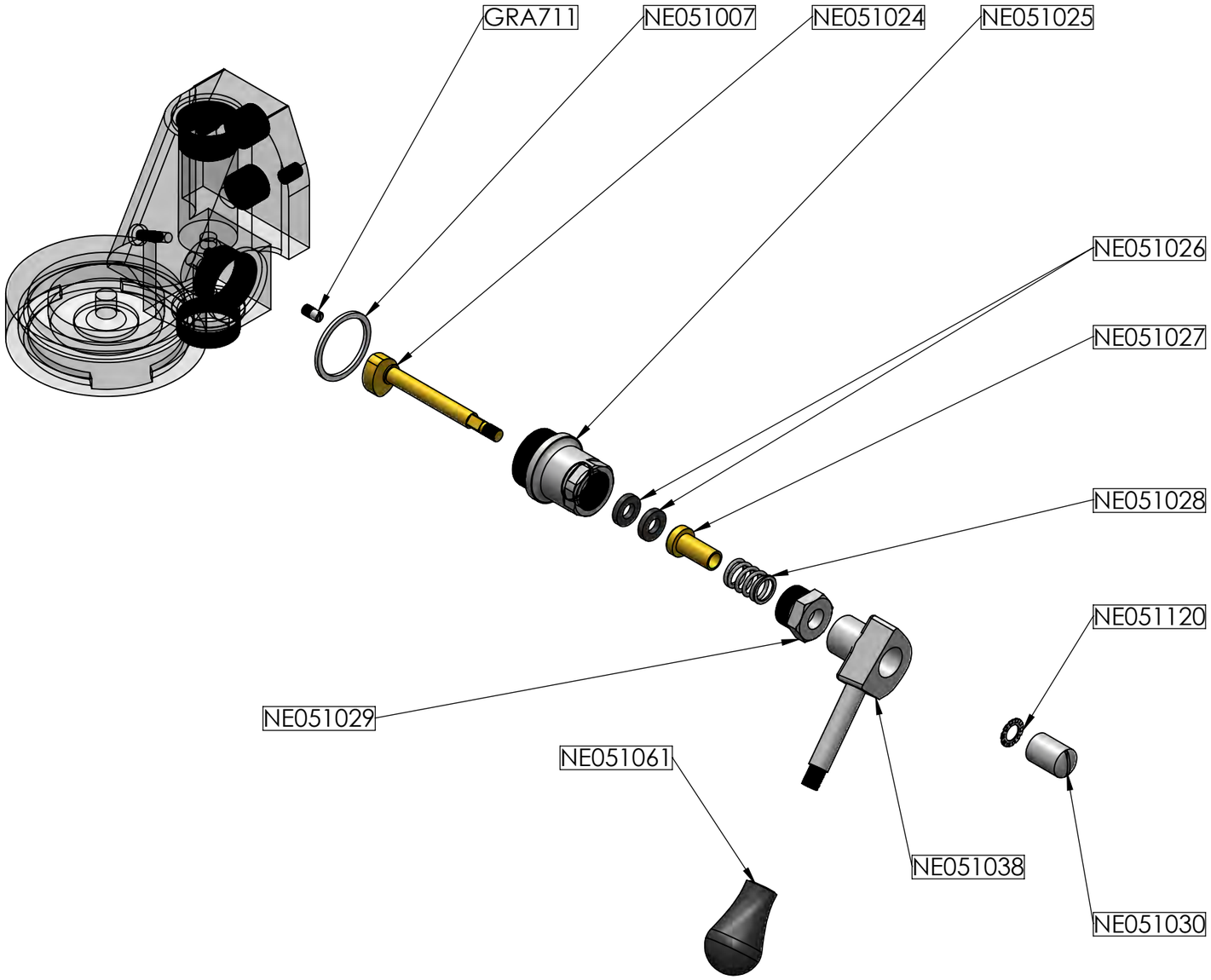

Tolleranze Generali Geometriche Rettilineità e Planarità	
UNI EN ISO 22768-2-K	
fino a 10	0,05
10-30	0,1
30-100	0,2
100-300	0,4
300-1000	0,6
1000-3000	0,8

Tolleranze Generali Dimensioni Lineari	
UNI EN ISO 22768-1-m	
0,5-3	± 0.1
3-6	± 0.1
6-30	± 0.2
30-120	± 0.3
120-400	± 0.5
400-1000	± 0.8
1000-2000	± 1.2
2000-4000	± 2.0

Tolleranze Generali Geom.Perpendicolarità	
fino a 100	0,4
100-300	0,6
300-1000	0,8
1000-3000	1,0

Tolleranze Generali Dimensioni Angolari	
fino a 10	± 1°
10-50	± 0°30'
50-120	± 0°20'
120-400	± 0°10'
oltre 400	± 0°5'

LA NUOVA ERA
COFFEE MACHINES

M43 Rev.0 del 21.09.20

Lavorazione Generale:

LASER TAGLI E FORI 6.3

Materiale:

Spessore materiale mm:

Trattamento:

	Disegnato	Verificato	Approvato
Data	22/02/2023		
Firma	PERTILE		

Sostituisce il	Scala	Peso Tot. kg:	Formato foglio :
	1:2.5		A3
Sostituito da	Disegno-Codice		Revisione
Ricavato da	NE025001		0

GRUPPO A LEVA CROMATO

Questo disegno è di proprietà riservata e non può essere copiato, riprodotto, mostrato a terzi senza nostra autorizzazione scritta.
This drawing is our reserved property and can not be copied, reproduced or made available to a third party without our authorization.

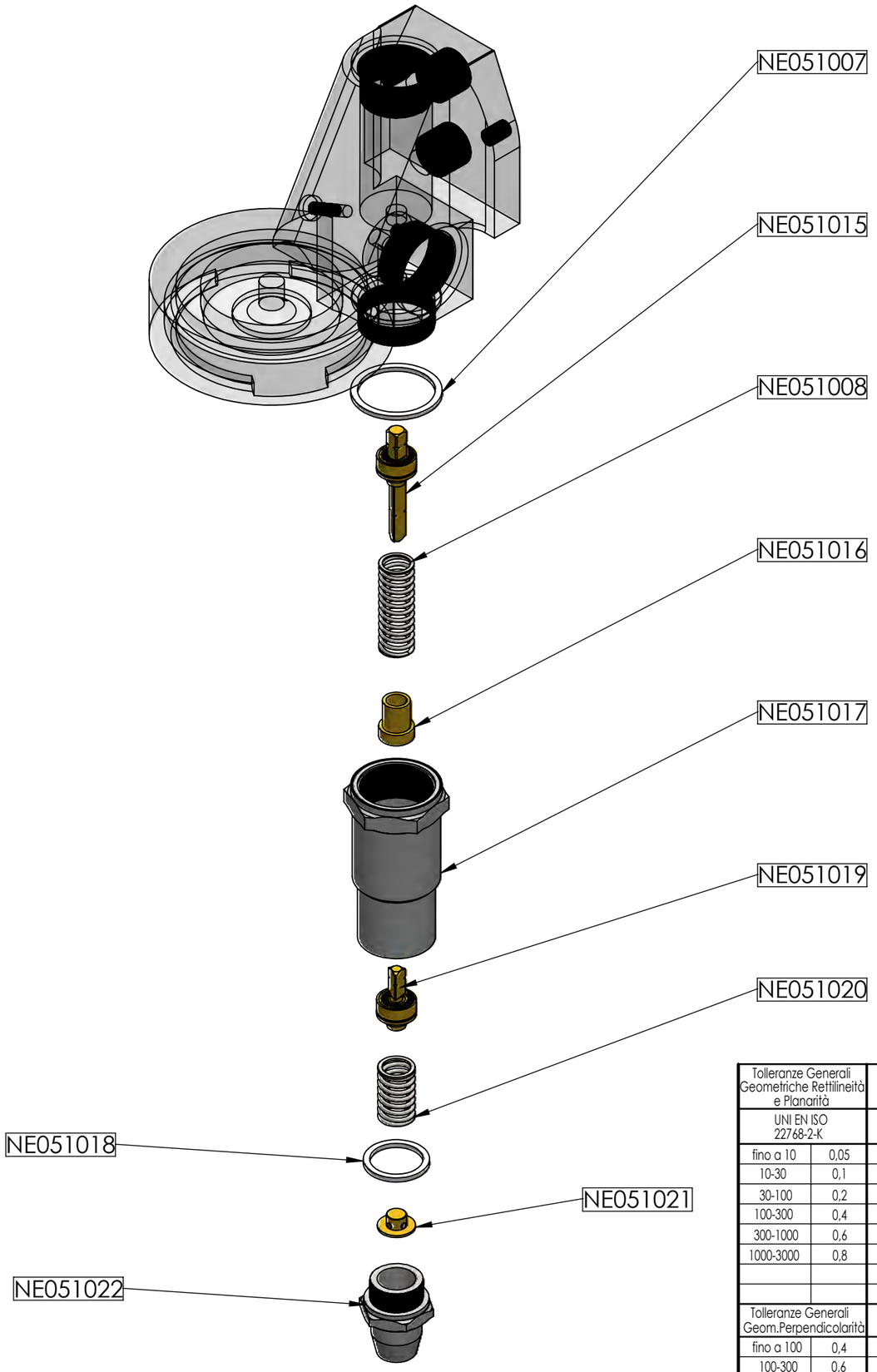

Tolleranze Generali Geometriche Rettilineità e Planarità		Tolleranze Generali Dimensioni Lineari	
UNI EN ISO 22768-2-K		UNI EN ISO 22768-1-m	
fino a 10	0,05	0,5-3	± 0.1
10-30	0,1	3-6	± 0.1
30-100	0,2	6-30	± 0.2
100-300	0,4	30-120	± 0.3
300-1000	0,6	120-400	± 0.5
1000-3000	0,8	400-1000	± 0.8
		1000-2000	± 1.2
		2000-4000	± 2.0
Tolleranze Generali Geom.Perpendicolarità		**Tolleranze Generali Dimensioni Angolari**	
fino a 100	0,4	fino a 10	± 1°
100-300	0,6	10-50	± 0°30'
300-1000	0,8	50-120	± 0°20'
1000-3000	1,0	120-400	± 0°10'
		oltre 400	± 0°5'

LA NUOVA ERA
COFFEE MACHINES

M43 Rev.0 del 21.09.20

Lavorazione Generale:

LASER TAGLI E FORI 6.3

Materiale:

Spessore materiale mm:

Trattamento:

	Disegnato	Verificato	Approvato
Data	22/02/2023		
Firma	PERTILE		

Sostituisce il	Scala	Peso Tot. kg:	Formato foglio :
	1:2		A3
Sostituito da	Disegno-Codice		Revisione
Ricavato da	NE025001		0

GRUPPO A LEVA CROMATO

Questo disegno è di proprietà riservata e non può essere copiato, riprodotto, mostrato a terzi senza nostra autorizzazione scritta.
This drawing is our reserved property and can not be copied, reproduced or made available to a third party without our authorization.

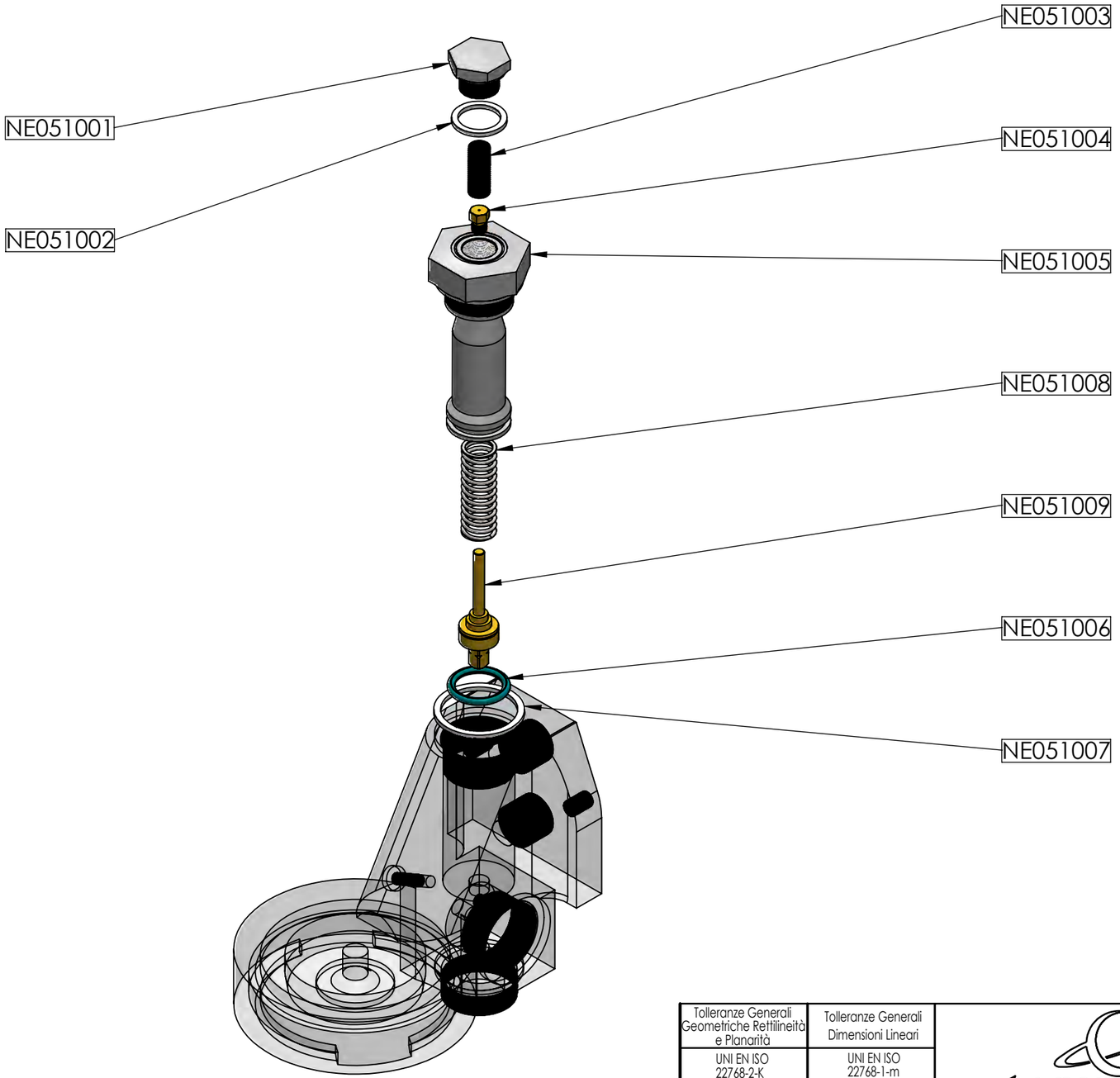

Tolleranze Generali Geometriche Rettilineità e Planarità	
UNI EN ISO 22768-2-K	
fino a 10	0,05
10-30	0,1
30-100	0,2
100-300	0,4
300-1000	0,6
1000-3000	0,8

Tolleranze Generali Dimensioni Lineari	
UNI EN ISO 22768-1-m	
0,5-3	± 0.1
3-6	± 0.1
6-30	± 0.2
30-120	± 0.3
120-400	± 0.5
400-1000	± 0.8
1000-2000	± 1.2
2000-4000	± 2.0

Tolleranze Generali Geom.Perpendicolarità	
fino a 100	0,4
100-300	0,6
300-1000	0,8
1000-3000	1,0

Tolleranze Generali Dimensioni Angolari	
fino a 10	± 1°
10-50	± 0°30'
50-120	± 0°20'
120-400	± 0°10'
oltre 400	± 0°5'

LA NUOVA ERA
COFFEE MACHINES

M43 Rev.0 del 21.09.20

Lavorazione Generale:

LASER TAGLI E FORI 6.3

Materiale:

Spessore materiale mm:

Trattamento:

	Disegnato	Verificato	Approvato
Data	22/02/2023		
Firma	PERTILE		

Sostituisce il	Scala	Peso Tot. kg:	Formato foglio :
	1:2		A3
Sostituito da	Disegno-Codice		Revisione
Ricavato da	NE025001		0

GRUPPO A LEVA CROMATO

Questo disegno è di proprietà riservata e non può essere copiato, riprodotto, mostrato a terzi senza nostra autorizzazione scritta.
This drawing is our reserved property and can not be copied, reproduced or made available to a third party without our authorization.

CODICE	DESCRIZIONE	DESCRIPTION	Quantità
GRA711	PERNO FERMA CAMME INOX	STAINLESS STEEL CAMS STOP PIN	1
NE051001	TAPPO SUPERIORE GRUPPO CROMATO	UPPER CAP FOR CHROMIUM-PLATED GROUP	1
NE051002	GUARNIZIONE TEFLON 22 X 17 X 2 MM	TEFLON GASKET 22 X 17 X 2 MM	1
NE051003	FILTRO INOX 8.5 X 22MM	INOX FILTER DIAM. 8.5 X 22 MM	1
NE051004	INIETTORE CH7X9 M6X0.75 FORO 0.7	INJECTOR CH7X9 M6X0.75 HOLE 0.7	1
NE051005	CANOTTO SUPERIORE GRUPPO CROMATO	UPPER INJECTOR HOLDER FOR CHROMED GROUP	1
NE051006	OR-128V	OR-128V GASKET	1
NE051007	GUARNIZIONE TEFLON 35 X 30 X 2 MM	TEFLON GASKET 35 X 30 X 2 MM	3
NE051008	MOLLA VALVOLA EROGAZIONE	DISTRIBUTION VALVE SPRING	1
NE051008	MOLLA VALVOLA EROGAZIONE	DISTRIBUTION VALVE SPRING	1
NE051009	ASSIEME VALVOLINA EROGAZIONE	WATER SUPPLY VALVE	1
NE051010	CORPO GRUPPO CROMATO LEVETTA	CHROMED GROUP BODY	1
NE051011	VITE TCE A2 INOX 6X8 UNI 5931	SCREW GROUP HEAD	1
NE051012	GUARNIZIONE TEFLON 10 X 6 X 1 MM	TEFLON GASKET 10 X 6 X 1 MM	1
NE051013	PRIGIONIERO	GROUP SCREW	2
NE051014	SPRUZZATORE GRUPPO	GROUP SPRAY NOZZLE	1
NE051015	ASSIEME VALVOLINA INFERIORE GRUPPO	GROUP LOWER VALVE	1
NE051016	BUSSOLA GUIDA MOLLA GRUPPO	GROUP ADAPTOR GUIDE	1
NE051017	CANOTTO CROMATO GRUPPO A LEVA	LEVER CHROMED GROUP SPRING COVER	1
NE051018	GUARNIZIONE TEFLON 26 X 21 X 2 MM	TEFLON GASKET 26 X 21 X 2 MM	1
NE051019	VALVOLINA 2 PEZZI PIU' TRIANGOLO	CAM VALVE	1
NE051020	MOLLA SCARICO	DRAIN SPRING	1
NE051021	BUSSOLA FRANGIACQUA	BUSSOLA FRANGIACQUA	1
NE051022	RACCORDO INFERIORE GRUPPO 26 X 26	GROUP LOWER NUT 26X26	1
NE051024	ALBERO A CAMME GRUPPO A LEVA	LEVER GROUP CAMSHAFT	1
NE051025	FLANGIA PORTA CAMME GRUPPO CROMATO	CHROMED GROUP CAM HOLDER FLANGE	1
NE051026	RONDELLA EPDM 709 15.5 X 7.5 X 4 MM	O RING 15.5 X 7.5 X 4MM	2
NE051027	BUSSOLA PREMI GOMMINO	PUSH RUBBER SLEEVE	1
NE051028	MOLLA PREMI GOMMINO GRUPPO	GROUP PUSH RUBBER SPRING	1
NE051029	TAPPO PREMI GOMMINO ES.22 CROMATO	CHROMED PUSH RUBBER CAP ES.22	1
NE051030	CALOTTA M6X15 CAMMA GRUPPO A LEVA CROMATA	CALOTTA M6X15 CAMMA GRUPPO A LEVA CROMATA	1
NE051038	RICAMBI CONDOR CAMMA AZIONAMENTO GRUPPO LEVA RC CASTA - NE051038	LEVER GROUP ACTIVATION CAMSHAFT	1
NE051053	SOTTOCOPPA 8 MM	GASKET 8 MM	1
NE051061	RICAMBI CONDOR MANOPOLA GRUPPO A LEVETTA	KNOB FOR LEVER GROUP	1
NE051072	DOCCETTA INOX	STAINLESS STEEL SHOWER HEAD	1
NE051120	RONDELLA DENTATA LEVETTA GRUPPO	TOOTHED WASHER FOR LEVER OF GROUP	1

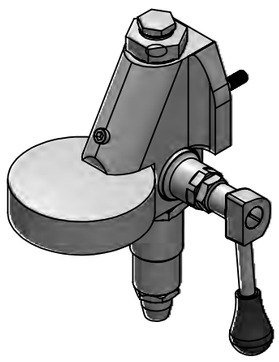

Tolleranze Generali Geometriche Rettilineità e Planarità	
UNI EN ISO 22768-2-K	
fino a 10	0,05
10-30	0,1
30-100	0,2
100-300	0,4
300-1000	0,6
1000-3000	0,8

Tolleranze Generali Dimensioni Lineari	
UNI EN ISO 22768-1-m	
0,5-3	± 0.1
3-6	± 0.1
6-30	± 0.2
30-120	± 0.3
120-400	± 0.5
400-1000	± 0.8
1000-2000	± 1.2
2000-4000	± 2.0

Tolleranze Generali Geom.Perpendicolarità	
fino a 100	0,4
100-300	0,6
300-1000	0,8
1000-3000	1,0

Tolleranze Generali Dimensioni Angolari	
fino a 10	± 1°
10-50	± 0°30'
50-120	± 0°20'
120-400	± 0°10'
oltre 400	± 0°5'

A NUOVA ERA
COFFEE MACHINES

M43 Rev.0 del 21.09.20

Lavorazione Generale:

LASER TAGLI E FORI 6.3

Materiale:

Spessore materiale mm:

Trattamento:

	Disegnato	Verificato	Approvato
Data	22/02/2023		
Firma	PERTILE		

Sostituisce il	Scala	Peso Tot. kg:	Formato foglio :
	/		A3
Sostituito da	Disegno-Codice		Revisione
Ricavato da	NE025001		0

GRUPPO A LEVA CROMATO

Questo disegno è di proprietà riservata e non può essere copiato, riprodotto, mostrato a terzi senza nostra autorizzazione scritta.
This drawing is our reserved property and can not be copied, reproduced or made available to a third party without our authorization.

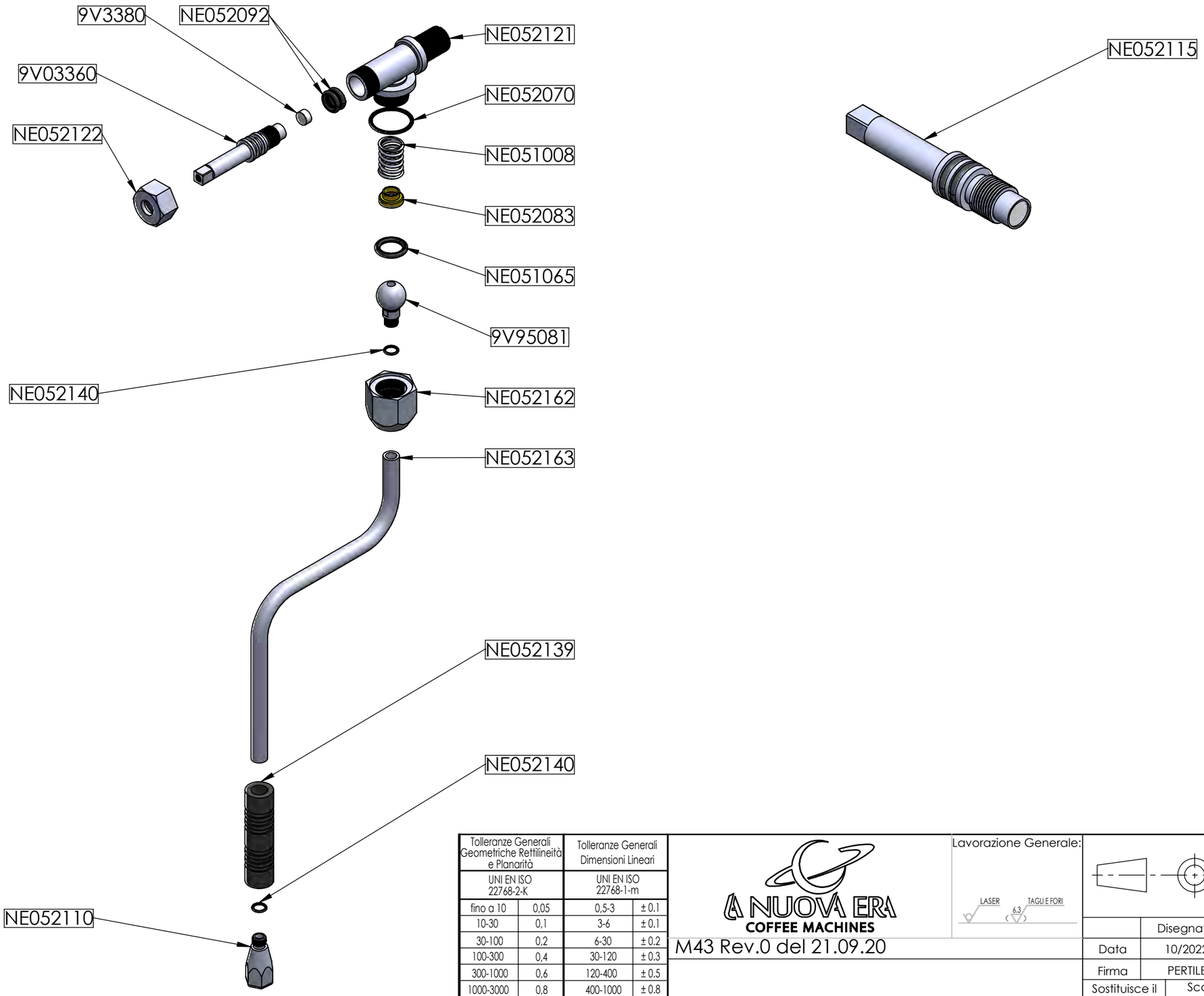

Tolleranze Generali Geometriche Rettilineità e Planarità	
UNI EN ISO 22768-2-K	
fino a 10	0,05
10-30	0,1
30-100	0,2
100-300	0,4
300-1000	0,6
1000-3000	0,8

Tolleranze Generali Dimensioni Lineari	
UNI EN ISO 22768-1-m	
0,5-3	± 0.1
3-6	± 0.1
6-30	± 0.2
30-120	± 0.3
120-400	± 0.5
400-1000	± 0.8
1000-2000	± 1.2
2000-4000	± 2.0

Tolleranze Generali Geom.Perpendicolarità	
fino a 100	0,4
100-300	0,6
300-1000	0,8
1000-3000	1,0

Tolleranze Generali Dimensioni Angolari	
fino a 10	± 1°
10-50	± 0°30'
50-120	± 0°20'
120-400	± 0°10'
oltre 400	± 0°5'

LA NUOVA ERA
COFFEE MACHINES

M43 Rev.0 del 21.09.20

Lavorazione Generale:

LASER TAGLI E FORI 6,3

Materiale: /

Spessore materiale mm: /

Trattamento: /

	Disegnato	Verificato	Approvato
Data	10/2022		
Firma	PERTILE		

Sostituisce il	Scala	Peso Tot. kg:	Formato foglio :
	1:2	/	A3
Sostituito da	Disegno-Codice		Revisione
Ricavato da PEZZO FISICO	NE044004		/

RUBINETTO VAPORE INOX CUADRA A006

Questo disegno è di proprietà riservata e non può essere copiato, riprodotto, mostrato a terzi senza nostra autorizzazione scritta.
This drawing is our reserved property and can not be copied, reproduced or made available to a third party without our authorization.

CODICE	DESCRIZIONE	DESCRIPTION	Quantità
9V03360	ASTA RUBINETTO K3 CUADRA	SHAFT FOR CUADRA TAP	1
9V3380	GUARNIZIONE TEFLON RUB A006/7	TEFLON SEAL FOR A006/A007 STEAMER/WATER TAP	1
9V95081	RACCORDO A SFERA PER COLLEGAMENTO LANCIA	/	1
NE051008	RICAMBI CONDOR MOLLA VALVOLA EROGAZIONE	DISTRIBUTION VALVE SPRING	1
NE051065	RICAMBI CONDOR OR-113	O-RING 113	1
NE052070	RICAMBI DE VECCHI GUARNIZIONE RUB VAPORE ARPA 16X2	STEAM TAP GASKET 16 X 2MM ARPA	1
NE052083	RICAMBI DE VECCHI BUSSOLA SNODO RUBINETTO ARPA	JUNCTION ADAPTOR ARPA TAP	1
NE052092	RICAMBI DE VECCHI OR 7.2X1.9MM EPDM 70SH NSF	OR 7.2X1.9 MM EPDM 70SH NSF	2
NE052110	RICAMBI DE VECCHI SPRUZZATORE 4 FORI INOX CUADRA	STEAM NOZZLE INOX 4 HOLES CUADRA	1
NE052115	RICAMBI DE VECCHI ASTA RUBINETTO CUADRA COMPLETA DI OR E GUARN.TEFLON BI	CUADRA TAP SHAFT WITH O-RING AND TEFLON GASKET	1
NE052121	RICAMBI DE VECCHI CORPO RUBIN.CUADRA CROMATO	CHROMED BODY FOR CUADRA KNOB	1
NE052122	RICAMBI DE VECCHI DADO CHIUSURA RUBIN.CUADRA CROMATO	CHROMED NUT FOR CUADRA KNOB	1
NE052139	RICAMBI DE VECCHI GUAINA NERA ANTISCOTTATURA LANCIA VAPORE CUADRA	ANITBURN GASKET FOR CUADRA STEAM WAND	1
NE052140	RICAMBI DE VECCHI OR PER LANCIA INOX VAPORE/ACQUA CUADRA A006	OR FOR SHAFT OF STEAMER/WATER TAP OF CUADRA A006	2
NE052162	RICAMBI DE VECCHI DADO CROMATO LANCIA RUBINETTI CUADRA (NON LUCIDO)	/	1
NE052163	RICAMBI DE VECCHI LANCIA VAPORE CUADRA	/	1

Tolleranze Generali Geometriche Rettilineità e Planarità	
UNI EN ISO 22768-2-K	
fino a 10	0,05
10-30	0,1
30-100	0,2
100-300	0,4
300-1000	0,6
1000-3000	0,8

Tolleranze Generali Dimensioni Lineari	
UNI EN ISO 22768-1-m	
0,5-3	± 0.1
3-6	± 0.1
6-30	± 0.2
30-120	± 0.3
120-400	± 0.5
400-1000	± 0.8
1000-2000	± 1.2
2000-4000	± 2.0

Tolleranze Generali Geom.Perpendicolarità	
fino a 100	0,4
100-300	0,6
300-1000	0,8
1000-3000	1,0

Tolleranze Generali Dimensioni Angolari	
fino a 10	± 1°
10-50	± 0°30'
50-120	± 0°20'
120-400	± 0°10'
oltre 400	± 0°5'

LA NUOVA ERA
COFFEE MACHINES

M43 Rev.0 del 21.09.20

Lavorazione Generale:

LASER TAGLI E FORI 6.3

Materiale: /
Spessore materiale mm: /
Trattamento: /

	Disegnato	Verificato	Approvato
Data	10/2022		
Firma	PERTILE		

Sostituisce il	Scala	Peso Tot. kg:	Formato foglio :
	1:2	/	A3
Sostituito da	Disegno-Codice		Revisione
Ricavato da PEZZO FISICO	NE044004		/

RUBINETTO VAPORE INOX CUADRA A006

Questo disegno è di proprietà riservata e non può essere copiato, riprodotto, mostrato a terzi senza nostra autorizzazione scritta.
This drawing is our reserved property and can not be copied, reproduced or made available to a third party without our authorization.

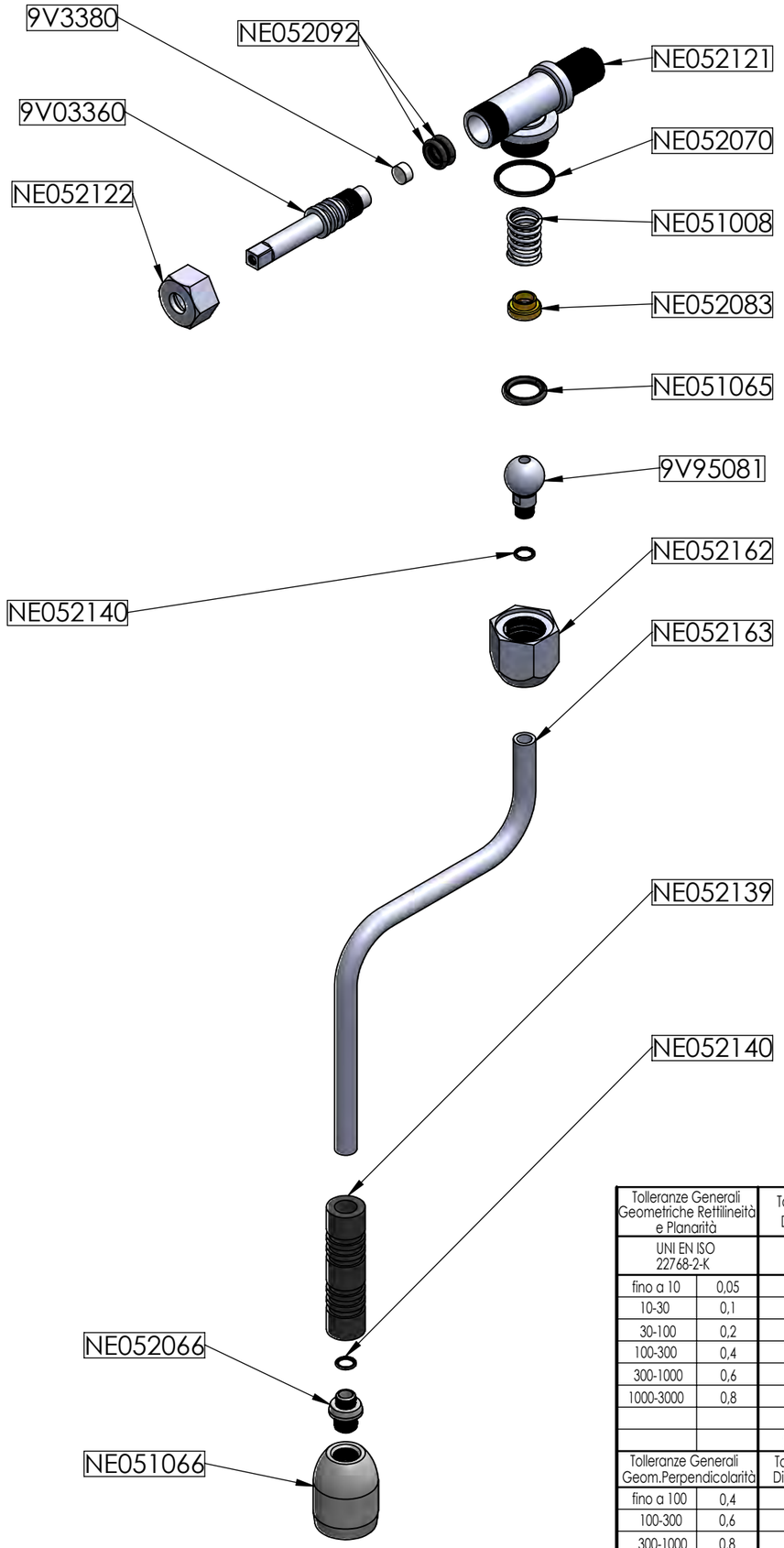

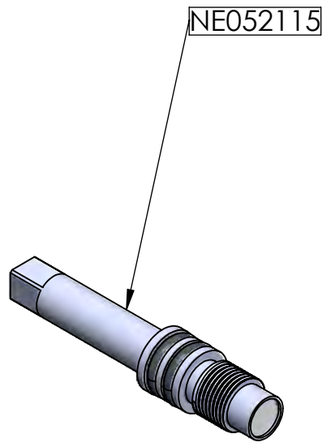

Tolleranze Generali Geometriche Rettilineità e Planarità	
UNI EN ISO 22768-2-K	
fino a 10	0,05
10-30	0,1
30-100	0,2
100-300	0,4
300-1000	0,6
1000-3000	0,8

Tolleranze Generali Dimensioni Lineari	
UNI EN ISO 22768-1-m	
0,5-3	± 0.1
3-6	± 0.1
6-30	± 0.2
30-120	± 0.3
120-400	± 0.5
400-1000	± 0.8
1000-2000	± 1.2
2000-4000	± 2.0

Tolleranze Generali Geom.Perpendicolarità	
fino a 100	0,4
100-300	0,6
300-1000	0,8
1000-3000	1,0

Tolleranze Generali Dimensioni Angolari	
fino a 10	± 1°
10-50	± 0°30'
50-120	± 0°20'
120-400	± 0°10'
oltre 400	± 0°5'

LA NUOVA ERA
COFFEE MACHINES

M43 Rev.0 del 21.09.20

Lavorazione Generale:

LASER TAGLI E FORI 6.3

Materiale: /

Spessore materiale mm: /

Trattamento: /

	Disegnato	Verificato	Approvato
Data	10/2022		
Firma	PERTILE		

Sostituisce il	Scala	Peso Tot. kg:	Formato foglio :
	1:2	/	A3
Sostituito da	Disegno-Codice		Revisione
Ricavato da PEZZO FISICO	NE044003		/

RUBINETTO ACQUA INOX CUADRA A006

Questo disegno è di proprietà riservata e non può essere copiato, riprodotto, mostrato a terzi senza nostra autorizzazione scritta.
This drawing is our reserved property and can not be copied, reproduced or made available to a third party without our authorization.

CODICE	DESCRIZIONE	DESCRIPTION	Quantità
9V03360	ASTA RUBINETTO K3 CUADRA	SHAFT FOR CUADRA TAP	1
9V3380	GUARNIZIONE TEFLON RUB A006/7	TEFLON SEAL FOR A006/A007 STEAMER/WATER TAP	1
9V95081	RACCORDO A SFERA PER COLLEGAMENTO LANCIA	/	1
NE051008	RICAMBI CONDOR MOLLA VALVOLA EROGAZIONE	DISTRIBUTION VALVE SPRING	1
NE051065	RICAMBI CONDOR OR-113	O-RING 113	1
NE051066	FRANGIACQUA PER RUBINETTO ACQUA ALTEA	FAUCET AERATOR FOR ALTEA WATER TAP	1
NE052066	RACCORDO PER LANCIA ACQUA VAPORE (LANCIA-BOMBOLINO)	JOINT FOR STEAM WATER PIPE	1
NE052070	RICAMBI DE VECCHI GUARNIZIONE RUB VAPORE ARPA 16X2	STEAM TAP GASKET 16 X 2MM ARPA	1
NE052083	RICAMBI DE VECCHI BUSSOLA SNODO RUBINETTO ARPA	JUNCTION ADAPTOR ARPA TAP	1
NE052092	RICAMBI DE VECCHI OR 7.2X1.9MM EPDM 70SH NSF	OR 7.2X1.9 MM EPDM 70SH NSF	2
NE052115	RICAMBI DE VECCHI ASTA RUBINETTO CUADRA COMPLETA DI OR E GUARN.TEFLON BI	CUADRA TAP SHAFT WITH O-RING AND TEFLON GASKET	1
NE052121	RICAMBI DE VECCHI CORPO RUBIN.CUADRA CROMATO	CHROMED BODY FOR CUADRA KNOB	1
NE052122	RICAMBI DE VECCHI DADO CHIUSURA RUBIN.CUADRA CROMATO	CHROMED NUT FOR CUADRA KNOB	1
NE052139	RICAMBI DE VECCHI GUAINA NERA ANTISCOTTATURA LANCIA VAPORE CUADRA	ANITBURN GASKET FOR CUADRA STEAM WAND	1
NE052140	RICAMBI DE VECCHI OR PER LANCIA INOX VAPORE/ACQUA CUADRA A006	OR FOR SHAFT OF STEAMER/WATER TAP OF CUADRA A006	2
NE052162	RICAMBI DE VECCHI DADO CROMATO LANCIA RUBINETTI CUADRA (NON LUCIDO)	/	1
NE052163	RICAMBI DE VECCHI LANCIA VAPORE CUADRA	/	1

Tolleranze Generali Geometriche Rettilineità e Planarità	
UNI EN ISO 22768-2-K	
fino a 10	0,05
10-30	0,1
30-100	0,2
100-300	0,4
300-1000	0,6
1000-3000	0,8

Tolleranze Generali Dimensioni Lineari	
UNI EN ISO 22768-1-m	
0,5-3	± 0.1
3-6	± 0.1
6-30	± 0.2
30-120	± 0.3
120-400	± 0.5
400-1000	± 0.8
1000-2000	± 1.2
2000-4000	± 2.0

Tolleranze Generali Geom.Perpendicolarità	
fino a 100	0,4
100-300	0,6
300-1000	0,8
1000-3000	1,0

Tolleranze Generali Dimensioni Angolari	
fino a 10	± 1°
10-50	± 0°30'
50-120	± 0°20'
120-400	± 0°10'
oltre 400	± 0°5'

LA NUOVA ERA
COFFEE MACHINES

M43 Rev.0 del 21.09.20

Lavorazione Generale:

LASER 6.3 TAGLI E FORI

Materiale: /
Spessore materiale mm: /
Trattamento: /

	Disegnato	Verificato	Approvato
Data	10/2022		
Firma	PERTILE		

Sostituisce il	Scala	Peso Tot. kg:	Formato foglio :
	1:2	/	A3
Sostituito da	Disegno-Codice		Revisione
Ricavato da PEZZO FISICO	NE044003		/

RUBINETTO ACQUA INOX CUADRA A006

Questo disegno è di proprietà riservata e non può essere copiato, riprodotto, mostrato a terzi senza nostra autorizzazione scritta.
This drawing is our reserved property and can not be copied, reproduced or made available to a third party without our authorization.

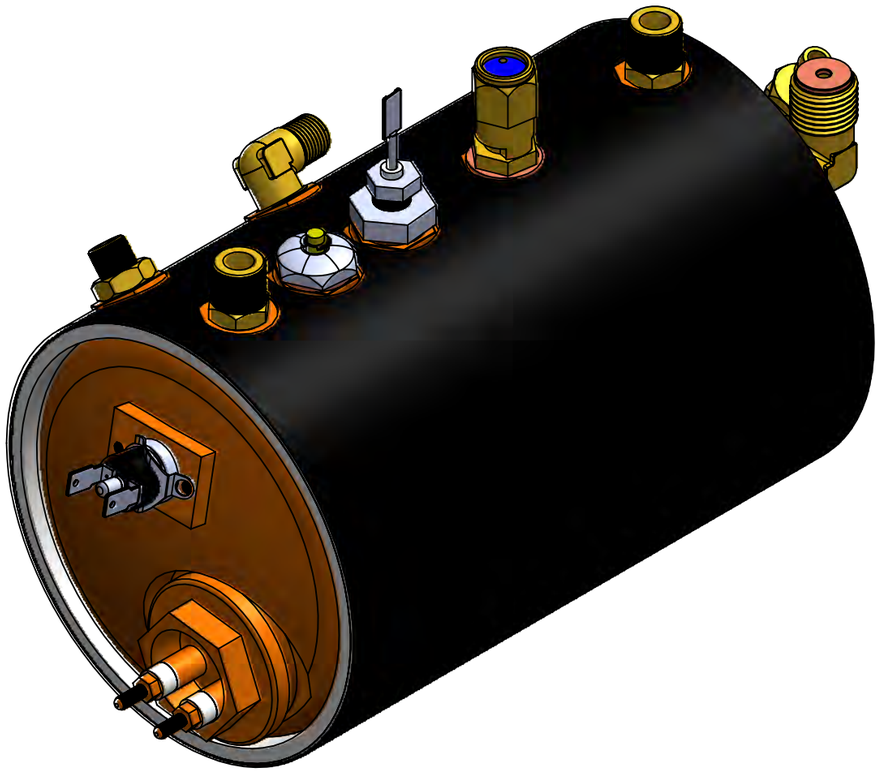

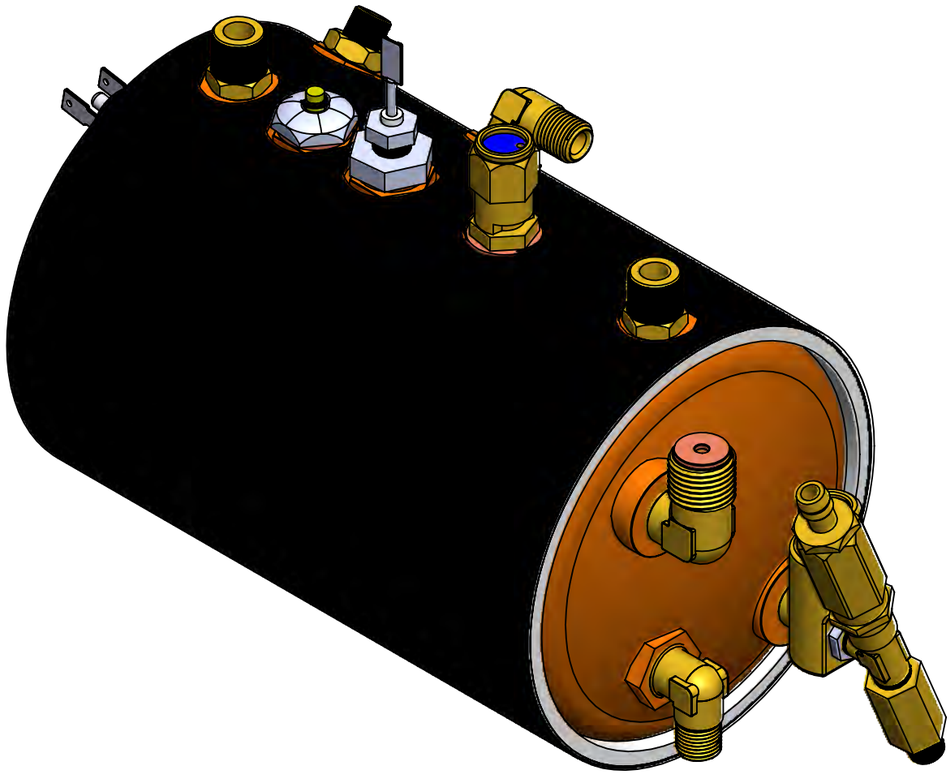

Tolleranze Generali Geometriche Rettilineità e Planarità	
UNI EN ISO 22768-2-K	
fino a 10	0,05
10-30	0,1
30-100	0,2
100-300	0,4
300-1000	0,6
1000-3000	0,8

Tolleranze Generali Dimensioni Lineari	
UNI EN ISO 22768-1-m	
0,5-3	± 0.1
3-6	± 0.1
6-30	± 0.2
30-120	± 0.3
120-400	± 0.5
400-1000	± 0.8
1000-2000	± 1.2
2000-4000	± 2.0

Tolleranze Generali Geom.Perpendicolarità	
fino a 100	0,4
100-300	0,6
300-1000	0,8
1000-3000	1,0

Tolleranze Generali Dimensioni Angolari	
fino a 10	± 1°
10-50	± 0°30'
50-120	± 0°20'
120-400	± 0°10'
oltre 400	± 0°5'

LA NUOVA ERA
COFFEE MACHINES

M43 Rev.0 del 21.09.20

Lavorazione Generale:

LASER TAGLI E FORI 6.3

Materiale: /

Spessore materiale mm: /

Trattamento: /

	Disegnato	Verificato	Approvato
Data	09/2022		
Firma	PERTILE		

Sostituisce il	Scala	Peso Tot. kg:	Formato foglio :
	1:1.5	/	A3
Sostituito da	Disegno-Codice		Revisione
Ricavato da /	/		/

ASSIEME CALDAIA CUADRA

Questo disegno è di proprietà riservata e non può essere copiato, riprodotto, mostrato a terzi senza nostra autorizzazione scritta.
This drawing is our reserved property and can not be copied, reproduced or made available to a third party without our authorization.

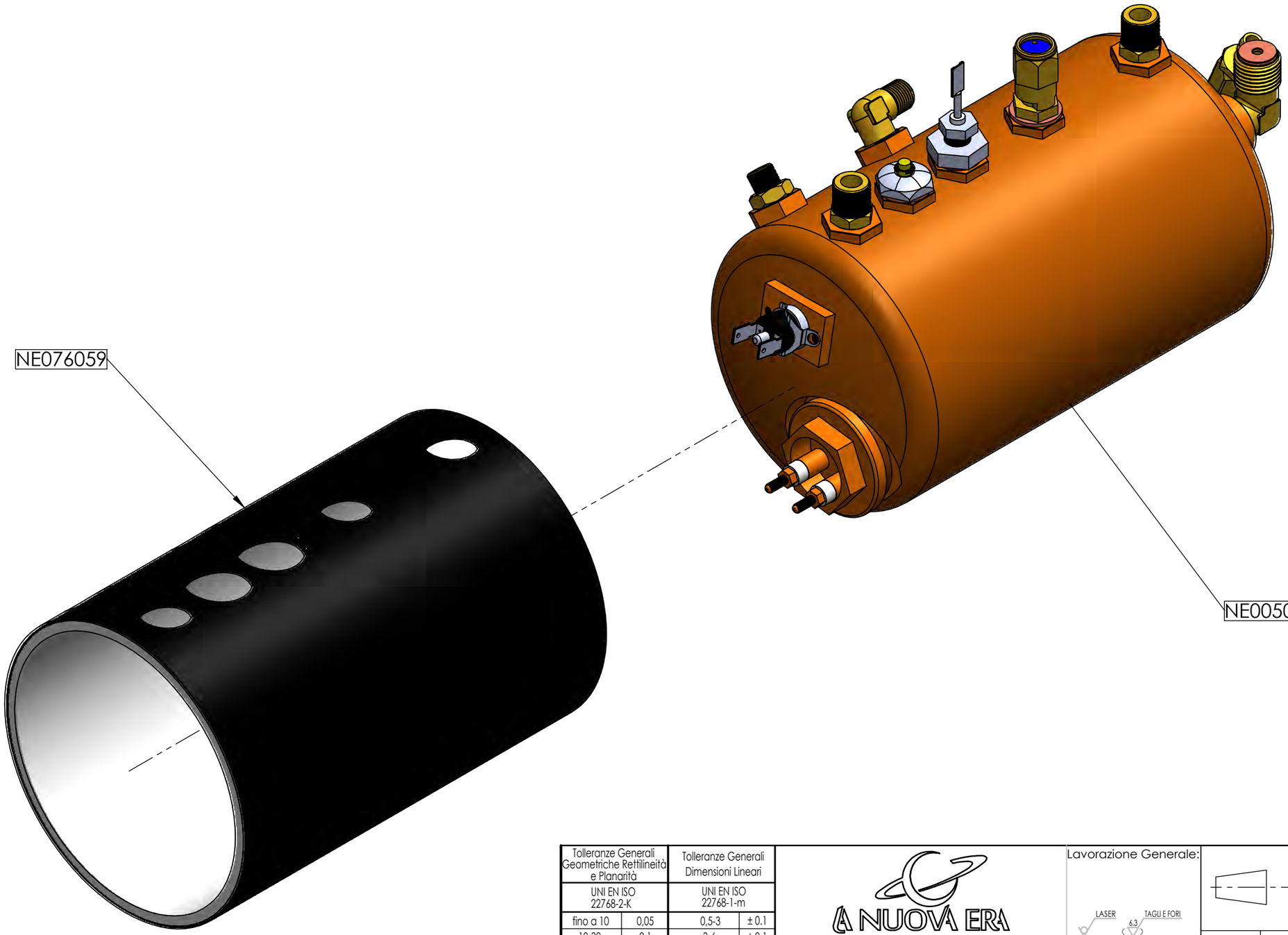

Tolleranze Generali Geometriche Rettilineità e Planarità	
UNI EN ISO 22768-2-K	
fino a 10	0,05
10-30	0,1
30-100	0,2
100-300	0,4
300-1000	0,6
1000-3000	0,8

Tolleranze Generali Dimensioni Lineari	
UNI EN ISO 22768-1-m	
0,5-3	± 0.1
3-6	± 0.1
6-30	± 0.2
30-120	± 0.3
120-400	± 0.5
400-1000	± 0.8
1000-2000	± 1.2
2000-4000	± 2.0

Tolleranze Generali Geom.Perpendicolarità	
fino a 100	0,4
100-300	0,6
300-1000	0,8
1000-3000	1,0

Tolleranze Generali Dimensioni Angolari	
fino a 10	± 1°
10-50	± 0°30'
50-120	± 0°20'
120-400	± 0°10'
oltre 400	± 0°5'

LA NUOVA ERA
COFFEE MACHINES

M43 Rev.0 del 21.09.20

Lavorazione Generale:

LASER 6.3 TAGLI E FORI

Materiale: /

Spessore materiale mm: /

Trattamento: /

	Disegnato	Verificato	Approvato
Data	09/2022		
Firma	PERTILE		

Sostituisce il	Scala	Peso Tot. kg:	Formato foglio :
	1:1.5	/	A3
Sostituito da	Disegno-Codice		Revisione
Ricavato da /	/		/

ASSIEME CALDAIA CUADRA

Questo disegno è di proprietà riservata e non può essere copiato, riprodotto, mostrato a terzi senza nostra autorizzazione scritta.
This drawing is our reserved property and can not be copied, reproduced or made available to a third party without our authorization.

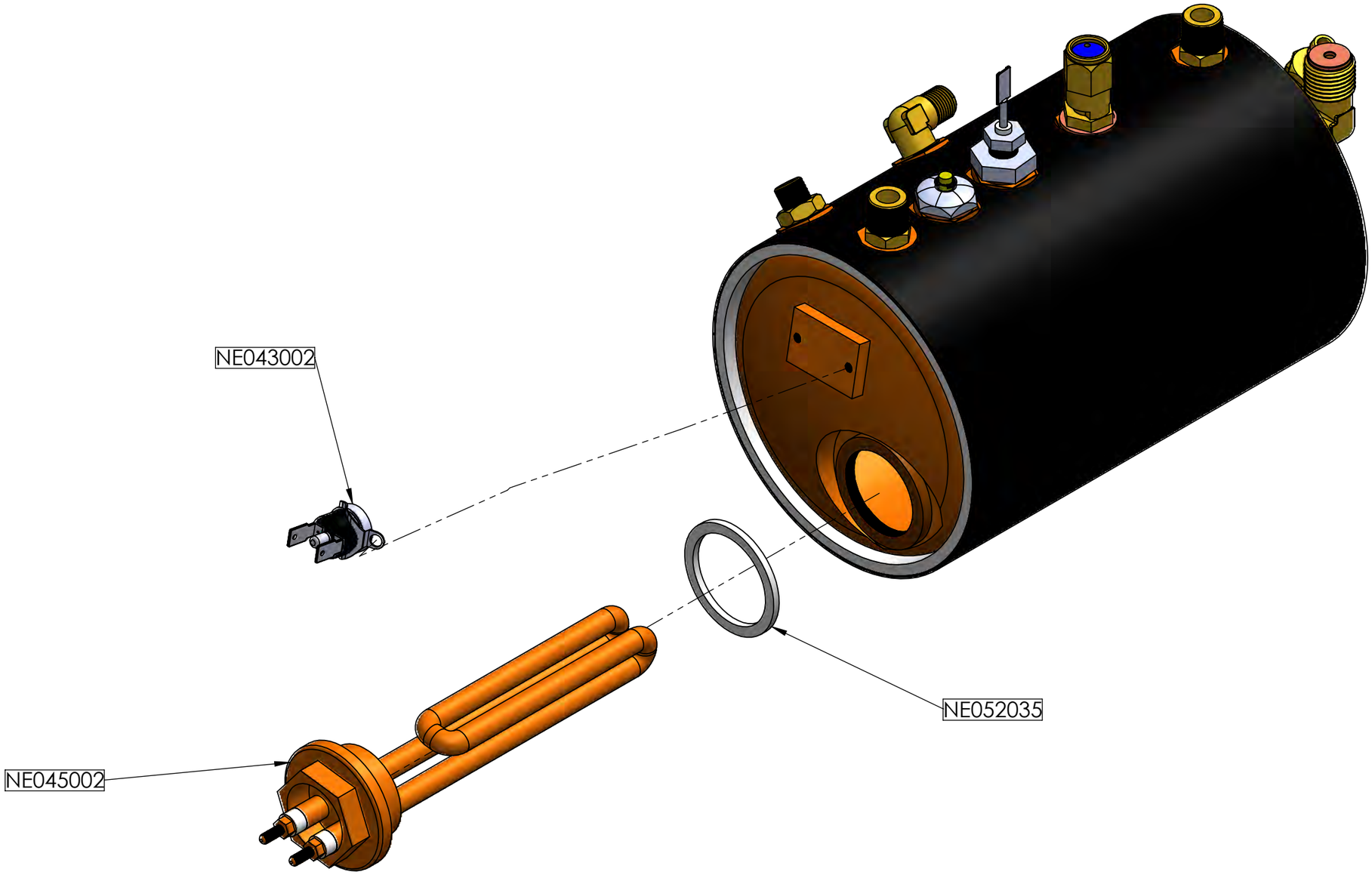

Tolleranze Generali Geometriche Rettilineità e Planarità		Tolleranze Generali Dimensioni Lineari	
UNI EN ISO 22768-2-K		UNI EN ISO 22768-1-m	
fino a 10	0,05	0,5-3	± 0.1
10-30	0,1	3-6	± 0.1
30-100	0,2	6-30	± 0.2
100-300	0,4	30-120	± 0.3
300-1000	0,6	120-400	± 0.5
1000-3000	0,8	400-1000	± 0.8
		1000-2000	± 1.2
		2000-4000	± 2.0
Tolleranze Generali Geom.Perpendicolarità		**Tolleranze Generali Dimensioni Angolari**	
fino a 100	0,4	fino a 10	± 1°
100-300	0,6	10-50	± 0°30'
300-1000	0,8	50-120	± 0°20'
1000-3000	1,0	120-400	± 0°10'
		oltre 400	± 0°5'

LA NUOVA ERA
COFFEE MACHINES

M43 Rev.0 del 21.09.20

Lavorazione Generale:

LASER TAGLI E FORI 6.3

Materiale: /

Spessore materiale mm: /

Trattamento: /

	Disegnato	Verificato	Approvato
Data	09/2022		
Firma	PERTILE		

Sostituisce il	Scala	Peso Tot. kg:	Formato foglio :
	1:2	/	A3
Sostituito da	Disegno-Codice		Revisione
Ricavato da /	/		/

ASSIEME CALDAIA CUADRA

Questo disegno è di proprietà riservata e non può essere copiato, riprodotto, mostrato a terzi senza nostra autorizzazione scritta.
This drawing is our reserved property and can not be copied, reproduced or made available to a third party without our authorization.

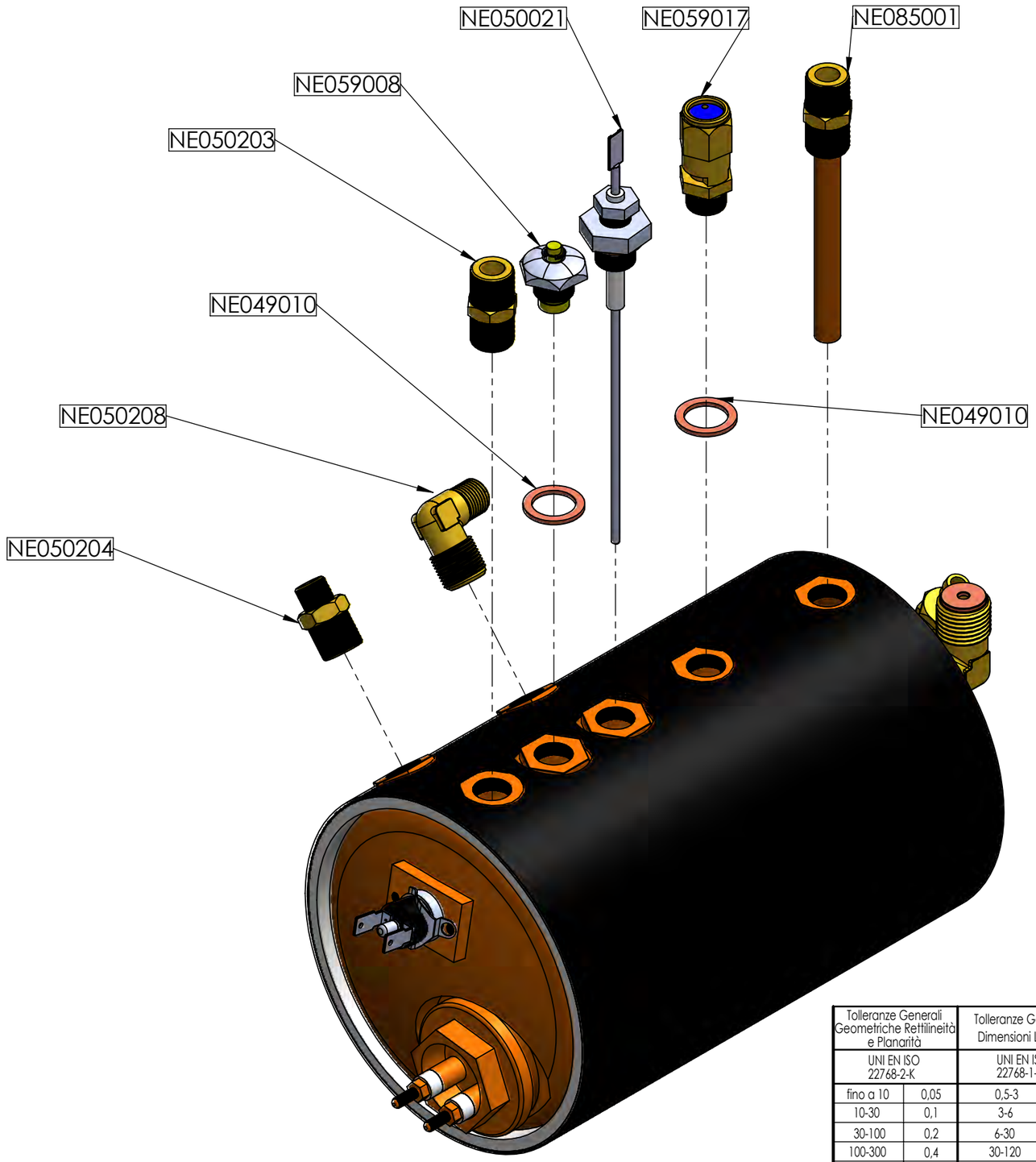

Tolleranze Generali Geometriche Rettilineità e Planarità	
UNI EN ISO 22768-2-K	
fino a 10	0,05
10-30	0,1
30-100	0,2
100-300	0,4
300-1000	0,6
1000-3000	0,8

Tolleranze Generali Dimensioni Lineari	
UNI EN ISO 22768-1-m	
0,5-3	± 0.1
3-6	± 0.1
6-30	± 0.2
30-120	± 0.3
120-400	± 0.5
400-1000	± 0.8
1000-2000	± 1.2
2000-4000	± 2.0

Tolleranze Generali Geom.Perpendicolarità	
fino a 100	0,4
100-300	0,6
300-1000	0,8
1000-3000	1,0

Tolleranze Generali Dimensioni Angolari	
fino a 10	± 1°
10-50	± 0°30'
50-120	± 0°20'
120-400	± 0°10'
oltre 400	± 0°5'

LA NUOVA ERA
COFFEE MACHINES

M43 Rev.0 del 21.09.20

Lavorazione Generale:

LASER TAGLI E FORI 6.3

Materiale: /

Spessore materiale mm: /

Trattamento: /

	Disegnato	Verificato	Approvato
Data	09/2022		
Firma	PERTILE		

Sostituisce il	Scala	Peso Tot. kg:	Formato foglio :
	1:1.5	/	A3
Sostituito da	Disegno-Codice		Revisione
Ricavato da /	/		/

ASSIEME CALDAIA CUADRA

Questo disegno è di proprietà riservata e non può essere copiato, riprodotto, mostrato a terzi senza nostra autorizzazione scritta.
This drawing is our reserved property and can not be copied, reproduced or made available to a third party without our authorization.

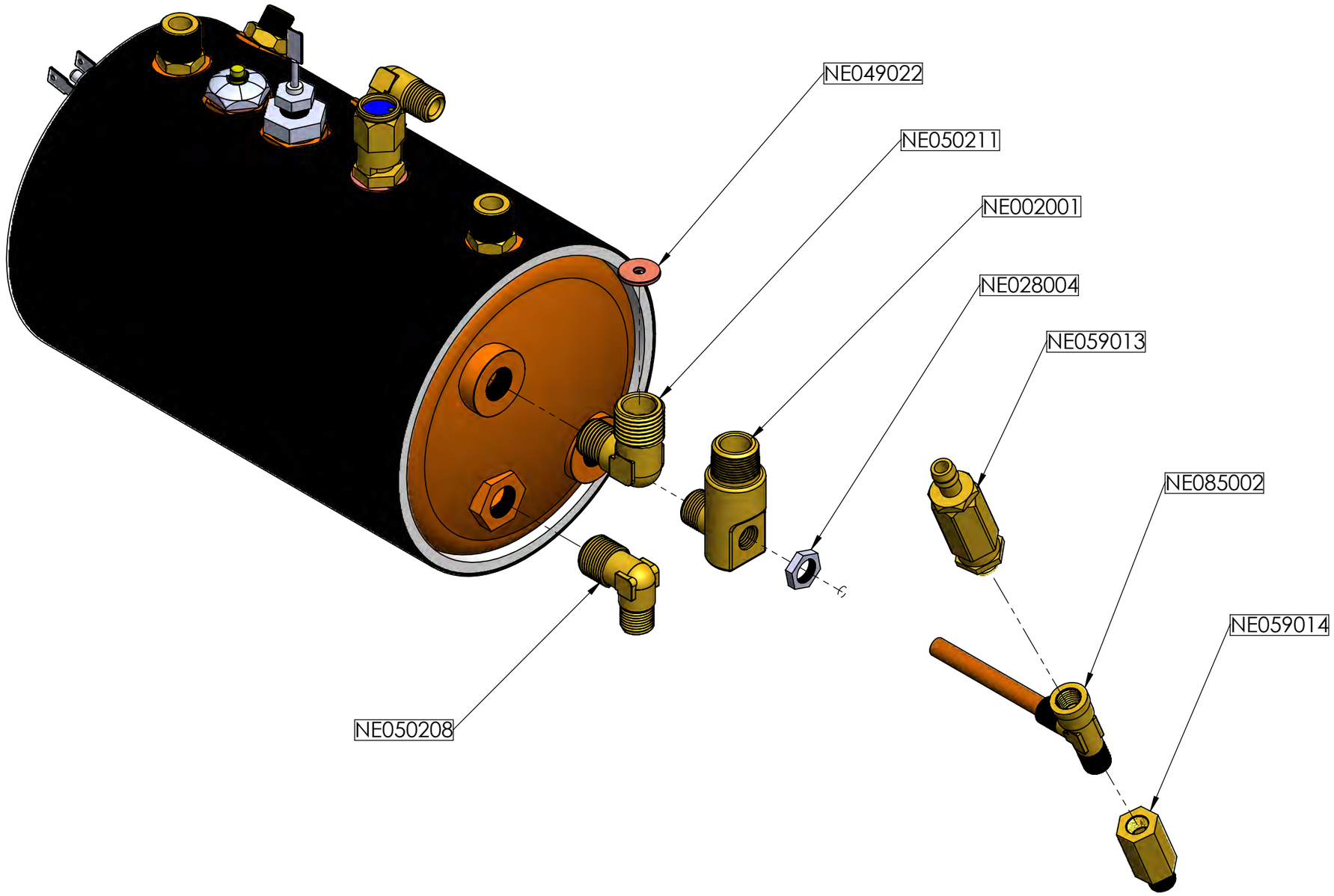

Tolleranze Generali Geometriche Rettilineità e Planarità		Tolleranze Generali Dimensioni Lineari	
UNI EN ISO 22768-2-K		UNI EN ISO 22768-1-m	
fino a 10	0,05	0,5-3	± 0.1
10-30	0,1	3-6	± 0.1
30-100	0,2	6-30	± 0.2
100-300	0,4	30-120	± 0.3
300-1000	0,6	120-400	± 0.5
1000-3000	0,8	400-1000	± 0.8
		1000-2000	± 1.2
		2000-4000	± 2.0
Tolleranze Generali Geom.Perpendicolarità		**Tolleranze Generali Dimensioni Angolari**	
fino a 100	0,4	fino a 10	± 1°
100-300	0,6	10-50	± 0°30'
300-1000	0,8	50-120	± 0°20'
1000-3000	1,0	120-400	± 0°10'
		oltre 400	± 0°5'

LA NUOVA ERA
COFFEE MACHINES

M43 Rev.0 del 21.09.20

Lavorazione Generale:

LASER TAGLI E FORI 6.3

Materiale: /

Spessore materiale mm: /

Trattamento: /

	Disegnato	Verificato	Approvato
Data	09/2022		
Firma	PERTILE		

Sostituisce il	Scala	Peso Tot. kg:	Formato foglio :
	1:1.5	/	A3
Sostituito da	Disegno-Codice		Revisione
Ricavato da /	/		/

ASSIEME CALDAIA CUADRA

Questo disegno è di proprietà riservata e non può essere copiato, riprodotto, mostrato a terzi senza nostra autorizzazione scritta.
This drawing is our reserved property and can not be copied, reproduced or made available to a third party without our authorization.

CODICE	DESCRIZIONE	DESCRIPTION	Quantità
NE002001	BLOCCHETTO OTTONE CUADRA	BRASS BLOCK CUADRA	1
NE005020	CALDAIA D110 RACCORDATA PER VALVOLE	BOILER D110 1.8LT	1
NE028004	GHIERA 18 SPESSORE 3mm	NUT Ø 1/8 - THICKNESS 3mm	1
NE043002	RELE' TERMICO SICUREZZA 127° RIARMO MANUALE	THERMAL RELAY 16A	1
NE045003	RESISTENZA 1200W 115V TAPPO 1"	HEATING ELEMENT 1200W 115V CAP 1"	1
NE045002	RESISTENZA 1200W 240V TAPPO 1"	HEATING ELEMENT 1200W 240V CAP 1"	1
NE049010	RONDELLA RAME 13 X 19 X 1,5	COPPER WASHER 13 X 19 X 1,5	2
NE049022	RONDELLA RAME Ø EST 14 MM - Ø INT 3.5 MM - SP. 1.5 MM	COPPER WASHER Ø EST 14 MM - Ø INT 3.5 MM - SP. 1.5 MM (SEMIPROF)	1
NE050021	SONDA DI LIVELLO	LEVEL PROBE	1
NE050203	RACCORDO OT57 A2 NIPLO 1/4 M CONICO 1/4 M CONICO ES.14 (INT Ø8)	NIPPLE CONICAL FITTING OT57 A2 - 1/4 M - Ø EST 14 - Ø INT 8	1
NE050204	RACCORDO OT57 A2 NIPLO 1/4 M CONICO 1/8 M CONICO ES.14	CONNECTOR OT57 A2 1/4 M CONICAL 1/8 M CONICAL ES.14	1
NE050208	RACCORDO OT57 L 1/4 M CONICO 1/8 M CONICO ES.10 (INT Ø8)	CONNECTOR OT57 L 1/4 M CONICAL 1/8 M CONICAL ES.10 (INT Ø8)	2
NE050211	RACCORDO OT57 L 38 M CONICO 14 M CONICO ES.15 (PERSONALIZZATO LNE)	CONNECTOR OT57 L 3/8 M CONICAL 1/4 M CONICAL ES.13	1
NE052035	RICAMBI DE VECCHI GUARNIZIONE RESISTENZA CUADRA	HEATING ELEMENT GASKET FOR CUADRA/DREAM	1
NE059008	VALVOLA SFIATO LEGGERA	LIGHTENED RELEASE VALVE	1
NE059013	VALVOLA ESPANSIONE 18 9 BAR	9 BAR EXPANSION VALVE 1/8	1
NE059014	VALVOLA NON RITORNO (SEMIPROFESSIONALI)	ONE- WAY VALVE (SEMI-PROFESSIONAL)	1
NE059017	VALVOLA SICUREZZA 14 2 BAR	SAFETY VALVE 1/4 2 BAR	1
NE076059	CAPPOTTO CALDAIA D110 1.8LT RACCORDATA PER VALVOLE	BOILER COVER D110 WITH FITTINGS FOR VALVES	1
NE085001	TUBO RAME 8X80 CON NIPLO 1_4M 1_4M (MOCA)	COPPER DIP TUBE CUADRA	1
NE085002	TUBO RAME 6X100 CON RACCORDO T 1_8MMF (MOCA)	COPPER PIPE 6X10CM INJECTOR CUADRA/DREAM	1

Tolleranze Generali Geometriche Rettilineità e Planarità	
UNI EN ISO 22768-2-K	
fino a 10	0,05
10-30	0,1
30-100	0,2
100-300	0,4
300-1000	0,6
1000-3000	0,8

Tolleranze Generali Dimensioni Lineari	
UNI EN ISO 22768-1-m	
0,5-3	± 0.1
3-6	± 0.1
6-30	± 0.2
30-120	± 0.3
120-400	± 0.5
400-1000	± 0.8
1000-2000	± 1.2
2000-4000	± 2.0

Tolleranze Generali Geom.Perpendicolarità	
fino a 100	0,4
100-300	0,6
300-1000	0,8
1000-3000	1,0

Tolleranze Generali Dimensioni Angolari	
fino a 10	± 1°
10-50	± 0°30'
50-120	± 0°20'
120-400	± 0°10'
oltre 400	± 0°5'

LA NUOVA ERA
COFFEE MACHINES

M43 Rev.0 del 21.09.20

Lavorazione Generale:

LASER TAGLI E FORI 6.3

Materiale: /
Spessore materiale mm: /
Trattamento: /

	Disegnato	Verificato	Approvato
Data	09/2022		
Firma	PERTILE		

Sostituisce il	Scala	Peso Tot. kg:	Formato foglio :
	/	/	A3
Sostituito da	Disegno-Codice		Revisione
Ricavato da /	/		/

ASSIEME CALDAIA CUADRA

Questo disegno è di proprietà riservata e non può essere copiato, riprodotto, mostrato a terzi senza nostra autorizzazione scritta.
This drawing is our reserved property and can not be copied, reproduced or made available to a third party without our authorization.

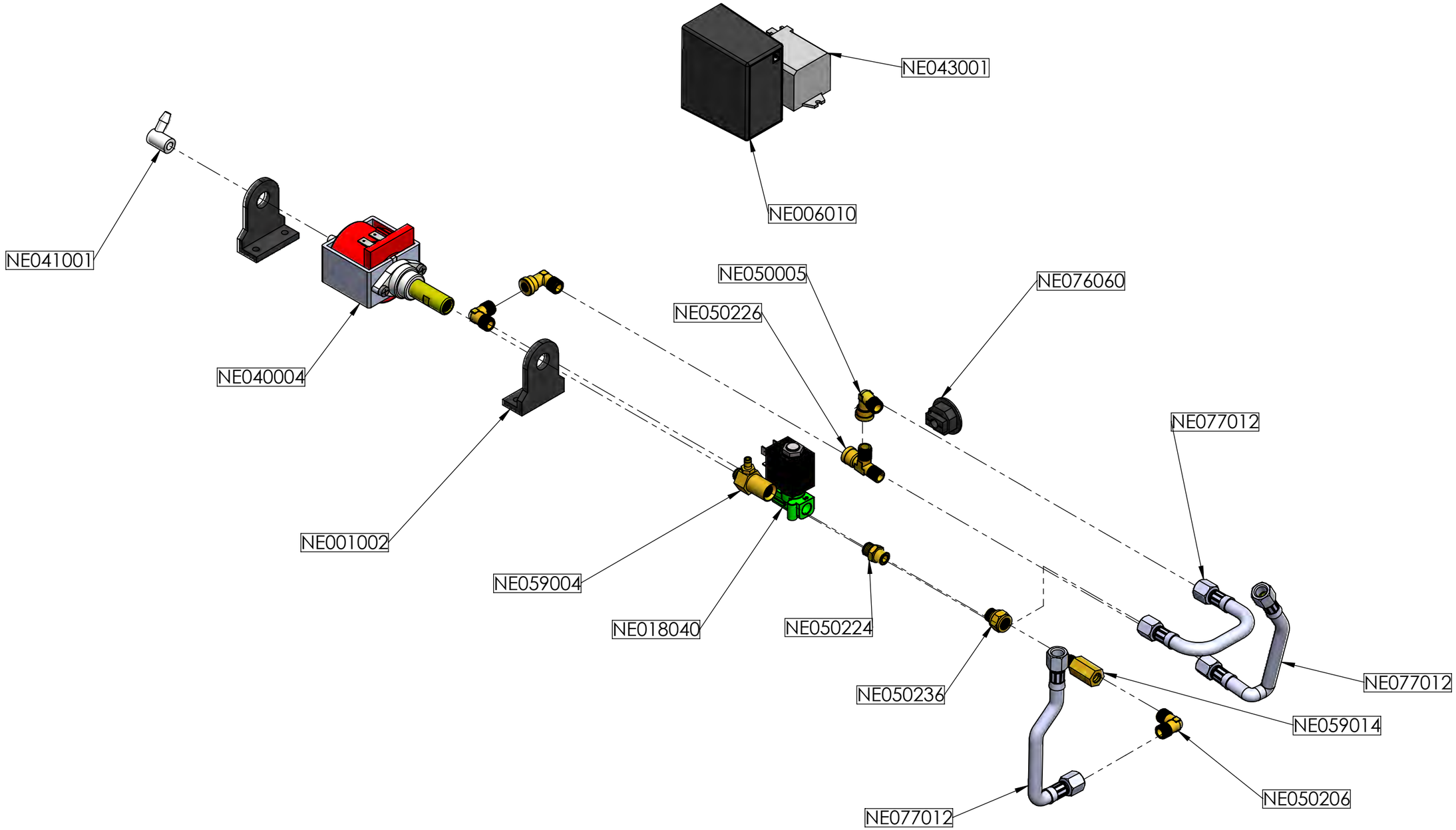

Tolleranze Generali Geometriche Rettilineità e Planarità	
UNI EN ISO 22768-2-K	
fino a 10	0,05
10-30	0,1
30-100	0,2
100-300	0,4
300-1000	0,6
1000-3000	0,8

Tolleranze Generali Dimensioni Lineari	
UNI EN ISO 22768-1-m	
0,5-3	± 0.1
3-6	± 0.1
6-30	± 0.2
30-120	± 0.3
120-400	± 0.5
400-1000	± 0.8
1000-2000	± 1.2
2000-4000	± 2.0

Tolleranze Generali Geom.Perpendicolarità	
fino a 100	0,4
100-300	0,6
300-1000	0,8
1000-3000	1,0

Tolleranze Generali Dimensioni Angolari	
fino a 10	± 1°
10-50	± 0°30'
50-120	± 0°20'
120-400	± 0°10'
oltre 400	± 0°5'

LA NUOVA ERA
COFFEE MACHINES

M43 Rev.0 del 21.09.20

Lavorazione Generale:

LASER TAGLI E FORI 6.3

Materiale: /

Spessore materiale mm: /

Trattamento: /

	Disegnato	Verificato	Approvato
Data	06/2022		
Firma	PERTILE		

Sostituisce il	Scala	Peso Tot. kg:	Formato foglio :
	1:5	/	A3
Sostituito da	Disegno-Codice		Revisione
Ricavato da /	A0012		/

ESPLOSO FONDINO LA PRATICA

Questo disegno è di proprietà riservata e non può essere copiato, riprodotto, mostrato a terzi senza nostra autorizzazione scritta.
This drawing is our reserved property and can not be copied, reproduced or made available to a third party without our authorization.

CODICE	DESCRIZIONE	DESCRIPTION	Quantità
NE001002	ANTIVIBRANTE A SQUADRA POMPA A VIBRAZIONE	ANTIVIBRATING FOR CUADRA	2
NE006010	CENTRALINA 240V 9.1.42.18G (ABBINABILE A SENSORE CAPACITIVO)	CONTROL UNIT 240V FOR CAPACITIVE SENSOR	1
NE018040	ELETTROVALVOLA ODE 2 VIE PICCOLA 1/8 OT57 230V ORIF 2.3	2-WAY SOLENOID VALVE	1
NE040004	POMPA VIBRAZIONE 240V CEME/ULKA	ULKA VIBRATION PUMP 240V	1
NE041001	PIPA BIANCA ULKA	ULKA WHITE PIPE	1
NE043001	RELE' FINDER BIPOLARE 16A 230V	BIPOLAR RELAY 16A 230V	1
NE050005	RACCORDO L 1/8 1/8 MF	CONNECTOR L 1/8 1/8 MF	2
NE050206	RACCORDO OT57 A15 L 1/8 M CONICO 1/8 M CONICO ES.10 (INT Ø6)	FITTING OT57 A15 L 1/8 M CONICAL 1/8 M CONICAL ES.10 (INT Ø6)	2
NE050224	RACCORDO OT57 A2 NIPLO 1/8 M CONICO 1/8 M CONICO ES.12 (INT Ø6)	FITTING OT57 A2 NIPLE 1/8 M CONICAL 1/8 M CONICAL ES.12 (INT Ø6)	1
NE050226	RACCORDO OT57 A18 T 1/8 MMF CONICO ES.10 (INT Ø6)	FITTING OT57 A18 T 1/8 MMF CONICAL ES.10 (INT Ø6)	1
NE050236	RACCORDO OT57 A5 PROLUNGA 1/8 M CONICO 1/8 F ES.14	FITTING OT57 A5 EXTENSION 1/8 M CONICAL 1/8 F ES.14	1
NE059004	VALVOLA OTTONE DI AUTOINNESCO	BRASS VALVE S11	1
NE059014	VALVOLA NON RITORNO (SEMIPROFESSIONALI)	ONE- WAY VALVE (SEMI-PROFESSIONAL)	1
NE076060	PASSACAVO NECTO PA107 CAVO ALIMENTAZIONE A0012	PASSACAVO NECTO PA107 CAVO ALIMENTAZIONE A0012	1
NE077012	TUBO FLESSIBILE 14CM FF 1/8CON 1/8CON	FLEX PIPE 14CM FF 1/8 1/8	1
NE077012	TUBO FLESSIBILE 14CM FF 1/8CON 1/8CON	FLEX PIPE 14CM FF 1/8 1/8	1
NE077012	TUBO FLESSIBILE 14CM FF 1/8CON 1/8CON	FLEX PIPE 14CM FF 1/8 1/8	1

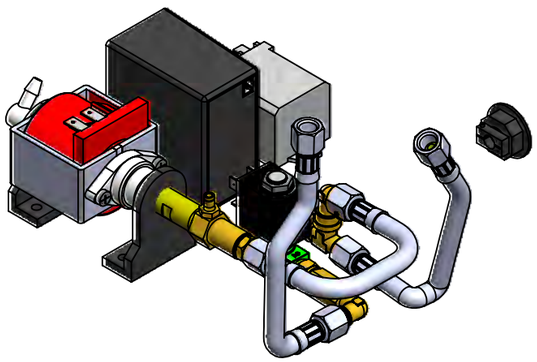

Tolleranze Generali Geometriche Rettilineità e Planarità	
UNI EN ISO 22768-2-K	
fino a 10	0,05
10-30	0,1
30-100	0,2
100-300	0,4
300-1000	0,6
1000-3000	0,8

Tolleranze Generali Dimensioni Lineari	
UNI EN ISO 22768-1-m	
0,5-3	± 0.1
3-6	± 0.1
6-30	± 0.2
30-120	± 0.3
120-400	± 0.5
400-1000	± 0.8
1000-2000	± 1.2
2000-4000	± 2.0

Tolleranze Generali Geom.Perpendicolarità	
fino a 100	0,4
100-300	0,6
300-1000	0,8
1000-3000	1,0

Tolleranze Generali Dimensioni Angolari	
fino a 10	± 1°
10-50	± 0°30'
50-120	± 0°20'
120-400	± 0°10'
oltre 400	± 0°5'

LA NUOVA ERA
COFFEE MACHINES

M43 Rev.0 del 21.09.20

Lavorazione Generale:

LASER TAGLI E FORI 6.3

Materiale: /
Spessore materiale mm: /
Trattamento: /

	Disegnato	Verificato	Approvato
Data	06/2022		
Firma	PERTILE		

Sostituisce il	Scala	Peso Tot. kg:	Formato foglio :
	/	/	A3
Sostituito da	Disegno-Codice		Revisione
Ricavato da /	A0012		/

ESPLOSO FONDINO LA PRATICA

Questo disegno è di proprietà riservata e non può essere copiato, riprodotto, mostrato a terzi senza nostra autorizzazione scritta.
This drawing is our reserved property and can not be copied, reproduced or made available to a third party without our authorization.

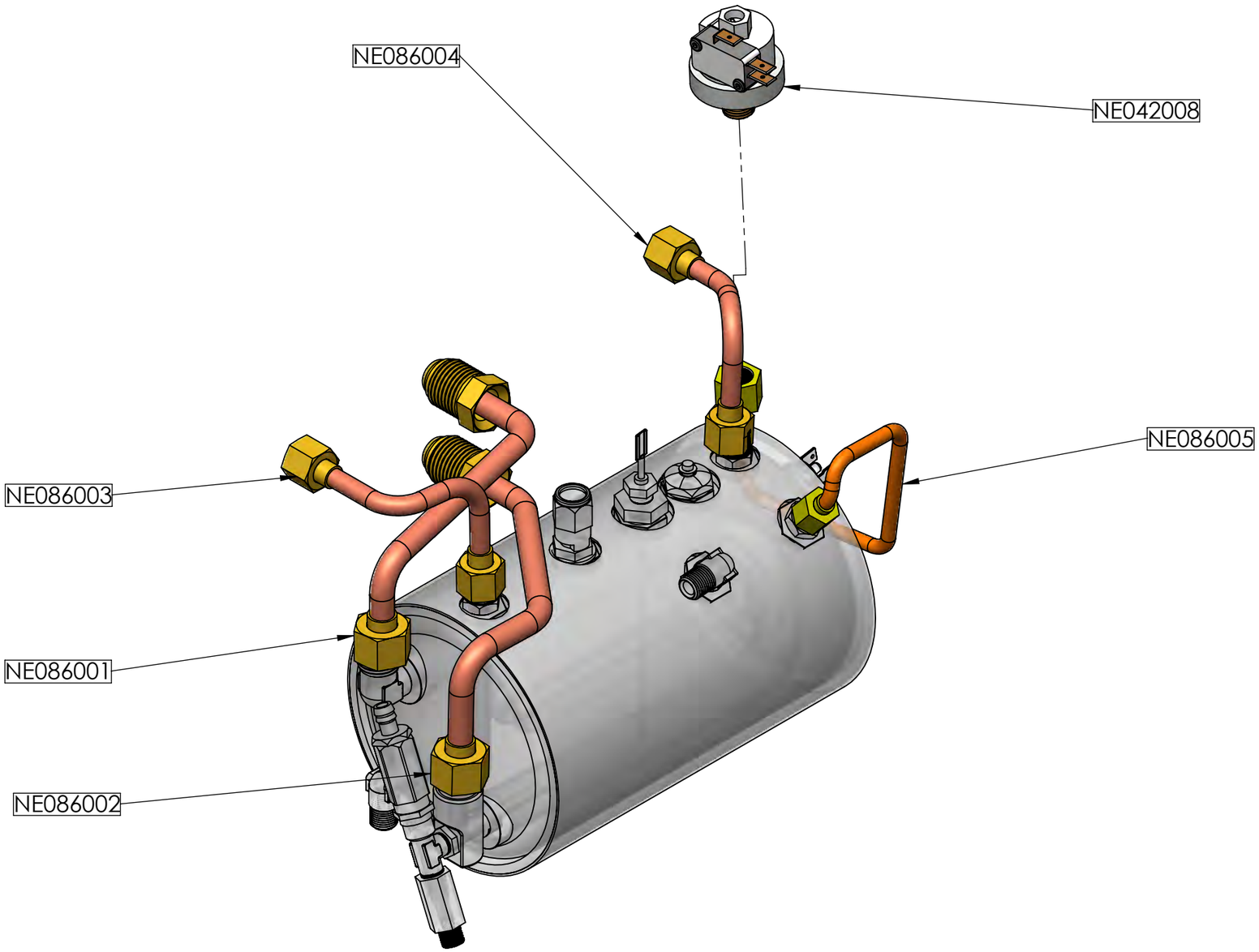

Tolleranze Generali Geometriche Rettilineità e Planarità		Tolleranze Generali Dimensioni Lineari	
UNI EN ISO 22768-2-K		UNI EN ISO 22768-1-m	
fino a 10	0,05	0,5-3	± 0.1
10-30	0,1	3-6	± 0.1
30-100	0,2	6-30	± 0.2
100-300	0,4	30-120	± 0.3
300-1000	0,6	120-400	± 0.5
1000-3000	0,8	400-1000	± 0.8
		1000-2000	± 1.2
		2000-4000	± 2.0
Tolleranze Generali Geom.Perpendicolarità		Tolleranze Generali Dimensioni Angolari	
fino a 100	0,4	fino a 10	± 1°
100-300	0,6	10-50	± 0°30'
300-1000	0,8	50-120	± 0°20'
1000-3000	1,0	120-400	± 0°10'
		oltre 400	± 0°5'

LA NUOVA ERA
COFFEE MACHINES

M43 Rev.0 del 21.09.20

Lavorazione Generale:

LASER TAGLI E FORI 6.3

Materiale: /

Spessore materiale mm: /

Trattamento: /

	Disegnato	Verificato	Approvato
Data	06/2022		
Firma	PERTILE		

Sostituisce il	Scala	Peso Tot. kg:	Formato foglio :
	1:2	/	A3
Sostituito da	Disegno-Codice		Revisione
Ricavato da /	A0012		/

ESPLOSO TUBI RAME LA PRATICA

Questo disegno è di proprietà riservata e non può essere copiato, riprodotto, mostrato a terzi senza nostra autorizzazione scritta.
This drawing is our reserved property and can not be copied, reproduced or made available to a third party without our authorization.

CODICE	DESCRIZIONE	DESCRIPTION	Quantità
NE042008	PRESSOSTATO MA-TER 250V SENZA VALVOLE	PRESSURE SWITCH 250V (NO VALVES)	1
NE086001	TUBO RAME A006 SCAMBIATORE SUPERIORE	A006 UPPER EXCHANGER COPPER PIPE	1
NE086002	TUBO RAME A006 SCAMBIATORE INFERIORE	A006 LOWER EXCHANGER COPPER PIPE	1
NE086003	TUBO RAME A006 RUBINETTO ACQUA DESTRO	A006 RIGHT WATER TAP COPPER PIPE	1
NE086004	TUBO RAME A006 RUBINETTO VAPORE SINISTRO	A006 LEFT STEAMER COPPER PIPE	1
NE086005	REV 2 - TUBO RAME A006 PRESSOSTATO	A006 PRESSURE SWITCH COPPER PIPE	1

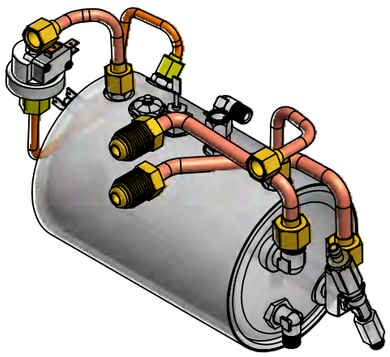

Tolleranze Generali Geometriche Rettilineità e Planarità	
UNI EN ISO 22768-2-K	
fino a 10	0,05
10-30	0,1
30-100	0,2
100-300	0,4
300-1000	0,6
1000-3000	0,8

Tolleranze Generali Dimensioni Lineari	
UNI EN ISO 22768-1-m	
0,5-3	± 0.1
3-6	± 0.1
6-30	± 0.2
30-120	± 0.3
120-400	± 0.5
400-1000	± 0.8
1000-2000	± 1.2
2000-4000	± 2.0

Tolleranze Generali Geom.Perpendicolarità	
fino a 100	0,4
100-300	0,6
300-1000	0,8
1000-3000	1,0

Tolleranze Generali Dimensioni Angolari	
fino a 10	± 1°
10-50	± 0°30'
50-120	± 0°20'
120-400	± 0°10'
oltre 400	± 0°5'

LA NUOVA ERA
COFFEE MACHINES

M43 Rev.0 del 21.09.20

Lavorazione Generale:

LASER 6.3 TAGLI E FORI

Materiale: /

Spessore materiale mm: /

Trattamento: /

	Disegnato	Verificato	Approvato
Data	06/2022		
Firma	PERTILE		

Sostituisce il	Scala	Peso Tot. kg:	Formato foglio :
	/	/	A3
Sostituito da	Disegno-Codice		Revisione
Ricavato da /	A0012		/

ESPLOSO TUBI RAME LA PRATICA

Questo disegno è di proprietà riservata e non può essere copiato, riprodotto, mostrato a terzi senza nostra autorizzazione scritta.
This drawing is our reserved property and can not be copied, reproduced or made available to a third party without our authorization.

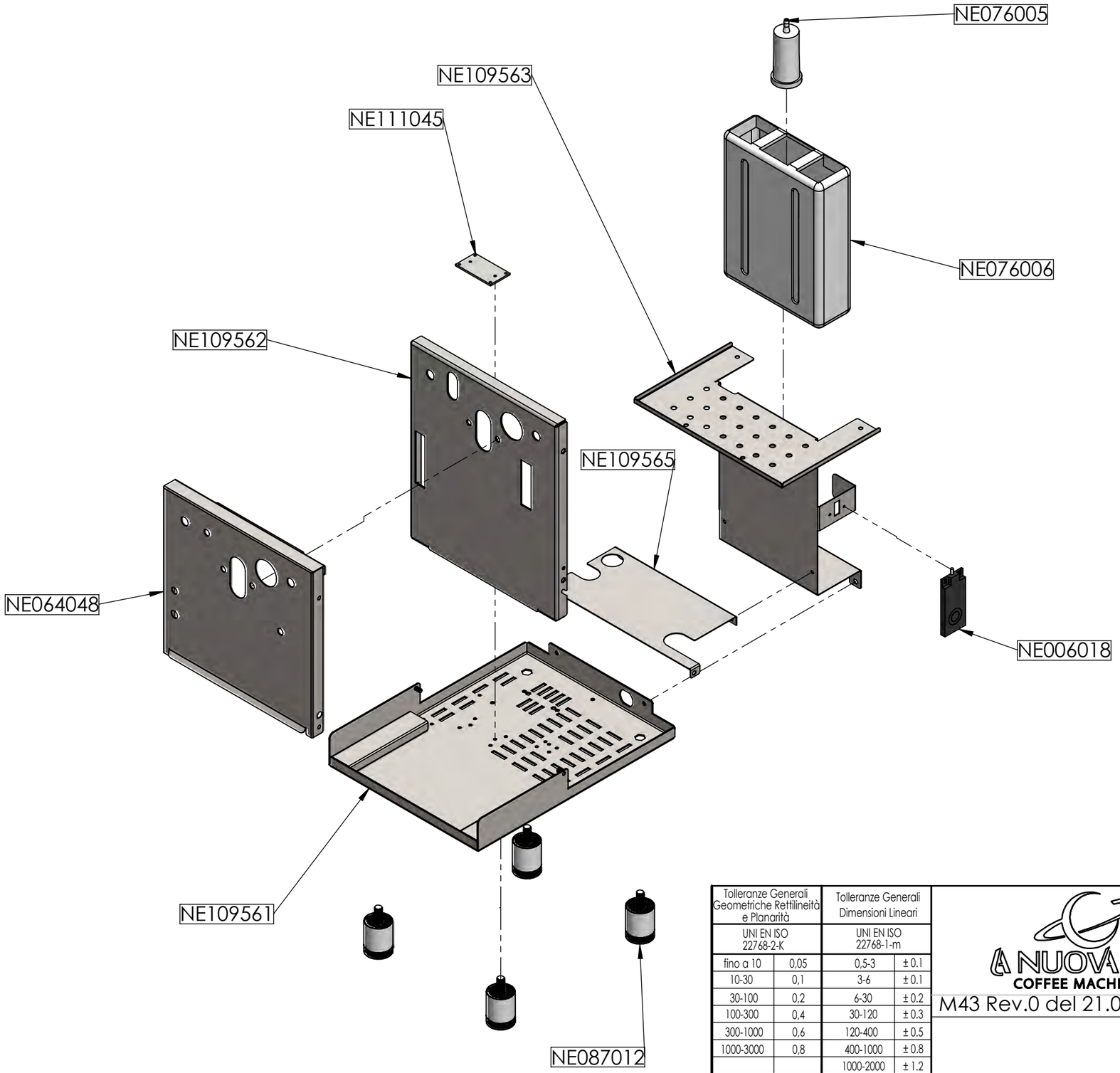

Tolleranze Generali Geometriche Rettilineità e Planarità		Tolleranze Generali Dimensioni Lineari	
UNI EN ISO 22768-2-K		UNI EN ISO 22768-1-m	
fino a 10	0,05	0,5-3	± 0.1
10-30	0,1	3-6	± 0.1
30-100	0,2	6-30	± 0.2
100-300	0,4	30-120	± 0.3
300-1000	0,6	120-400	± 0.5
1000-3000	0,8	400-1000	± 0.8
		1000-2000	± 1.2
		2000-4000	± 2.0
Tolleranze Generali Geom.Perpendicolarità		**Tolleranze Generali Dimensioni Angolari**	
fino a 100	0,4	fino a 10	± 1°
100-300	0,6	10-50	± 0°30'
300-1000	0,8	50-120	± 0°20'
1000-3000	1,0	120-400	± 0°10'
		oltre 400	± 0°5'

LA NUOVA ERA
COFFEE MACHINES

M43 Rev.0 del 21.09.20

Lavorazione Generale:

LASER TAGLI E FORI 6.3

Materiale: /

Spessore materiale mm: /

Trattamento: /

	Disegnato	Verificato	Approvato
Data	06/2022		
Firma	PERTILE		

Sostituisce il	Scala	Peso Tot. kg:	Formato foglio :
	1:6	/	A3
Sostituito da	Disegno-Codice		Revisione
Ricavato da /	A0012		/

ESPLOSO TELAIO LA PRATICA

Questo disegno è di proprietà riservata e non può essere copiato, riprodotto, mostrato a terzi senza nostra autorizzazione scritta.
This drawing is our reserved property and can not be copied, reproduced or made available to a third party without our authorization.

CODICE	DESCRIZIONE	DESCRIPTION	Quantità
NE006018	SENSORE CAPACITIVO DI LIVELLO 9.8.03.80G	LEVEL SENSOR	1
NE064048	FRONTONE A0012	/	1
NE076005	CUADRA/DREAM WATER SOFTENERCUADRA/DREAM WATER SOFTENER	CUADRA/DREAM WATER SOFTENER	1
NE076006	SERBATOIO CUADRA	CUADRA/AMBRA TANK	1
NE087012	PIEDINO FISSO M10 ANTISDRUCCIOLO CON TUBO REGOLABILE	PIEDINO FISSO M10 ANTISDRUCCIOLO CON TUBO REGOLABILE	4
NE109561	TELAIO BASE A0012	/	1
NE109562	CASTELLO A0012	CASTELLO A0012	1
NE109563	STAFFA SERBATOIO A0012	STAFFA SERBATOIO A0012	1
NE109565	STAFFA COPRI ELETTRONICA A0012	STAFFA COPRI ELETTRONICA A0012	1
NE111045	PIASTRINA POMPA A VIBRAZIONE	METAL PLATE FOR VIBRATION PUMP	1

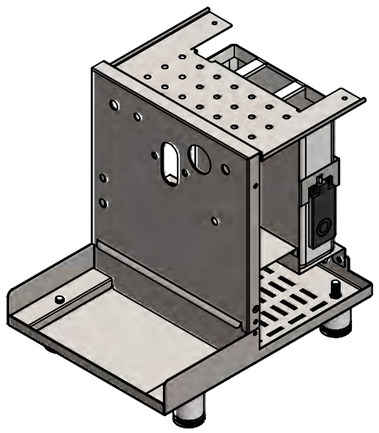

Tolleranze Generali Geometriche Rettilineità e Planarità	
UNI EN ISO 22768-2-K	
fino a 10	0,05
10-30	0,1
30-100	0,2
100-300	0,4
300-1000	0,6
1000-3000	0,8

Tolleranze Generali Dimensioni Lineari	
UNI EN ISO 22768-1-m	
0,5-3	± 0.1
3-6	± 0.1
6-30	± 0.2
30-120	± 0.3
120-400	± 0.5
400-1000	± 0.8
1000-2000	± 1.2
2000-4000	± 2.0

Tolleranze Generali Geom.Perpendicolarità	
fino a 100	0,4
100-300	0,6
300-1000	0,8
1000-3000	1,0

Tolleranze Generali Dimensioni Angolari	
fino a 10	± 1°
10-50	± 0°30'
50-120	± 0°20'
120-400	± 0°10'
oltre 400	± 0°5'

LA NUOVA ERA
COFFEE MACHINES

M43 Rev.0 del 21.09.20

Lavorazione Generale:

LASER 6.3 TAGLI E FORI

Materiale: /

Spessore materiale mm: /

Trattamento: /

	Disegnato	Verificato	Approvato
Data	06/2022		
Firma	PERTILE		

Sostituisce il	Scala	Peso Tot. kg:	Formato foglio :
	/	/	A3
Sostituito da	Disegno-Codice		Revisione
Ricavato da /	A0012		/

ESPLOSO TELAIO LA PRATICA

Questo disegno è di proprietà riservata e non può essere copiato, riprodotto, mostrato a terzi senza nostra autorizzazione scritta.
This drawing is our reserved property and can not be copied, reproduced or made available to a third party without our authorization.

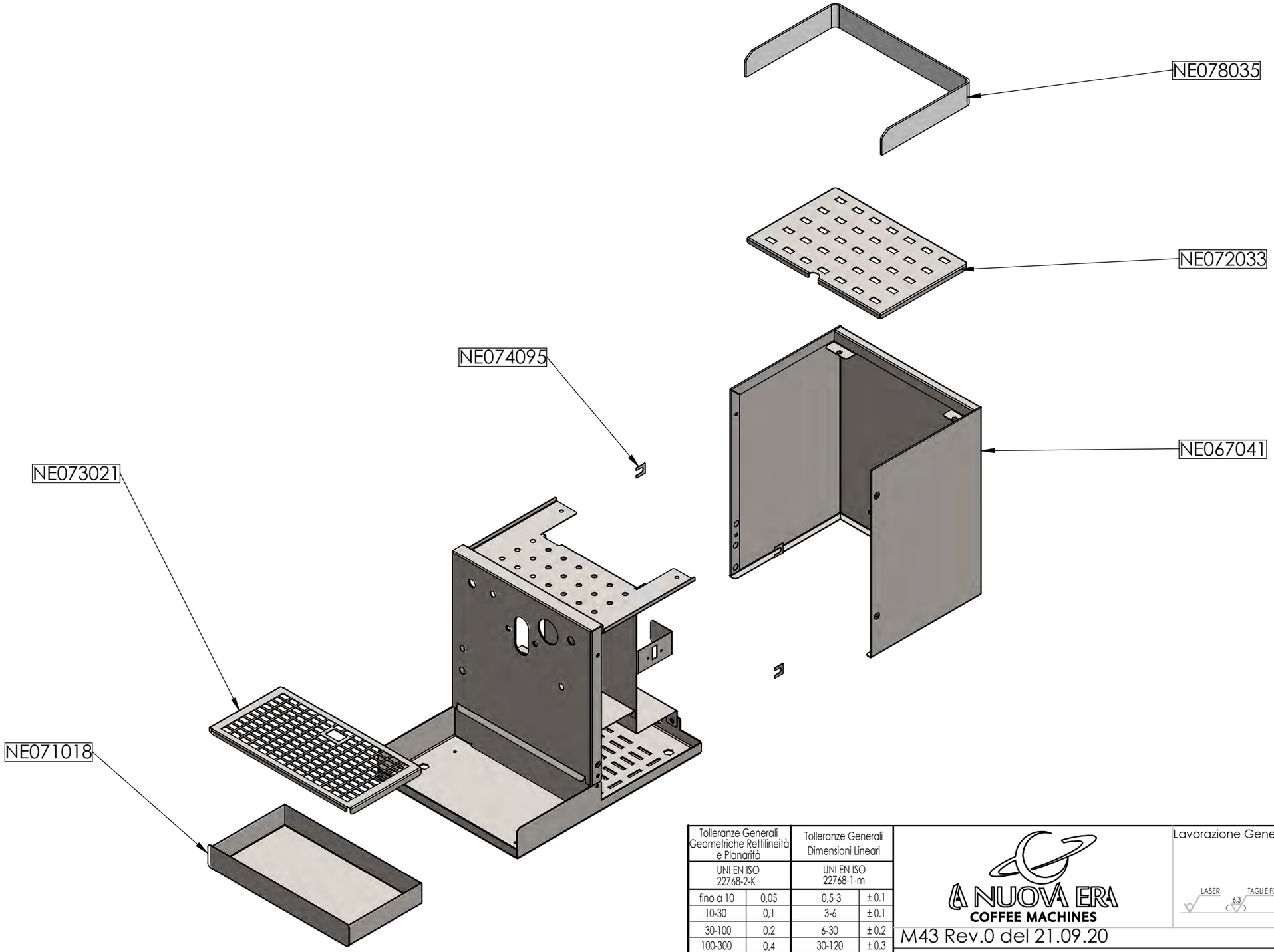

Tolleranze Generali Geometriche Rettilineità e Planarità	
UNI EN ISO 22768-2-K	
fino a 10	0,05
10-30	0,1
30-100	0,2
100-300	0,4
300-1000	0,6
1000-3000	0,8

Tolleranze Generali Dimensioni Lineari	
UNI EN ISO 22768-1-m	
0,5-3	± 0.1
3-6	± 0.1
6-30	± 0.2
30-120	± 0.3
120-400	± 0.5
400-1000	± 0.8
1000-2000	± 1.2
2000-4000	± 2.0

Tolleranze Generali Geom.Perpendicolarità	
fino a 100	0,4
100-300	0,6
300-1000	0,8
1000-3000	1,0

Tolleranze Generali Dimensioni Angolari	
fino a 10	± 1°
10-50	± 0°30'
50-120	± 0°20'
120-400	± 0°10'
oltre 400	± 0°5'

A NUOVA ERA
COFFEE MACHINES

M43 Rev.0 del 21.09.20

Lavorazione Generale:

LASER 6,3 TAGLI E FORI

Materiale: /

Spessore materiale mm: /

Trattamento: /

	Disegnato	Verificato	Approvato
Data	06/2022		
Firma	PERTILE		

Sostituisce il	Scala	Peso Tot. kg:	Formato foglio :
	1:20	/	A3
Sostituito da	Disegno-Codice		Revisione
Ricavato da /	A0012		/

ESPLOSO CHIUSURA LA PRATICA

Questo disegno è di proprietà riservata e non può essere copiato, riprodotto, mostrato a terzi senza nostra autorizzazione scritta.
This drawing is our reserved property and can not be copied, reproduced or made available to a third party without our authorization.

CODICE	DESCRIZIONE	DESCRIPTION	Quantità
NE064048	FRONTONE A0012	/	1
NE067041	SCHIENA INOX A0012	/	1
NE071018	VASCA SOTTO GRUPPO A0012	VASCA SOTTO GRUPPO A0012	1
NE072033	GRIGLIA SCALDA TAZZE A0012	GRIGLIA SCALDA TAZZE A0012	1
NE073021	GRIGLIA SOTTO GRUPPO A0012	GRIGLIA SOTTO GRUPPO A0012	1
NE074095	PIASTRINA SPESSORE FRONTONE A0012	/	4
NE078035	SPONDA A0012 LAPRATICA PLEXI OPAL NERO	SPONDA A0012 LAPRATICA PLEXI OPAL NERO	1
NE109561	TELAIO BASE A0012	/	1
NE109562	CASTELLO A0012	CASTELLO A0012	1
NE109563	STAFFA SERBATOIO A0012	STAFFA SERBATOIO A0012	1
NE109565	STAFFA COPRI ELETTRONICA A0012	STAFFA COPRI ELETTRONICA A0012	1

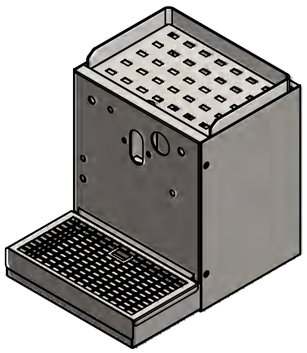

Tolleranze Generali Geometriche Rettilineità e Planarità	
UNI EN ISO 22768-2-K	
fino a 10	0,05
10-30	0,1
30-100	0,2
100-300	0,4
300-1000	0,6
1000-3000	0,8

Tolleranze Generali Dimensioni Lineari	
UNI EN ISO 22768-1-m	
0,5-3	± 0.1
3-6	± 0.1
6-30	± 0.2
30-120	± 0.3
120-400	± 0.5
400-1000	± 0.8
1000-2000	± 1.2
2000-4000	± 2.0

Tolleranze Generali Geom.Perpendicolarità	
fino a 100	0,4
100-300	0,6
300-1000	0,8
1000-3000	1,0

Tolleranze Generali Dimensioni Angolari	
fino a 10	± 1°
10-50	± 0°30'
50-120	± 0°20'
120-400	± 0°10'
oltre 400	± 0°5'

LA NUOVA ERA
COFFEE MACHINES

M43 Rev.0 del 21.09.20

Lavorazione Generale:

LASER 6.3 TAGLI E FORI

Materiale: /

Spessore materiale mm: /

Trattamento: /

	Disegnato	Verificato	Approvato
Data	06/2022		
Firma	PERTILE		

Sostituisce il	Scala	Peso Tot. kg:	Formato foglio :
	/	/	A3
Sostituito da	Disegno-Codice		Revisione
Ricavato da /	A0012		/

ESPLOSO CHIUSURA LA PRATICA

Questo disegno è di proprietà riservata e non può essere copiato, riprodotto, mostrato a terzi senza nostra autorizzazione scritta.
This drawing is our reserved property and can not be copied, reproduced or made available to a third party without our authorization.